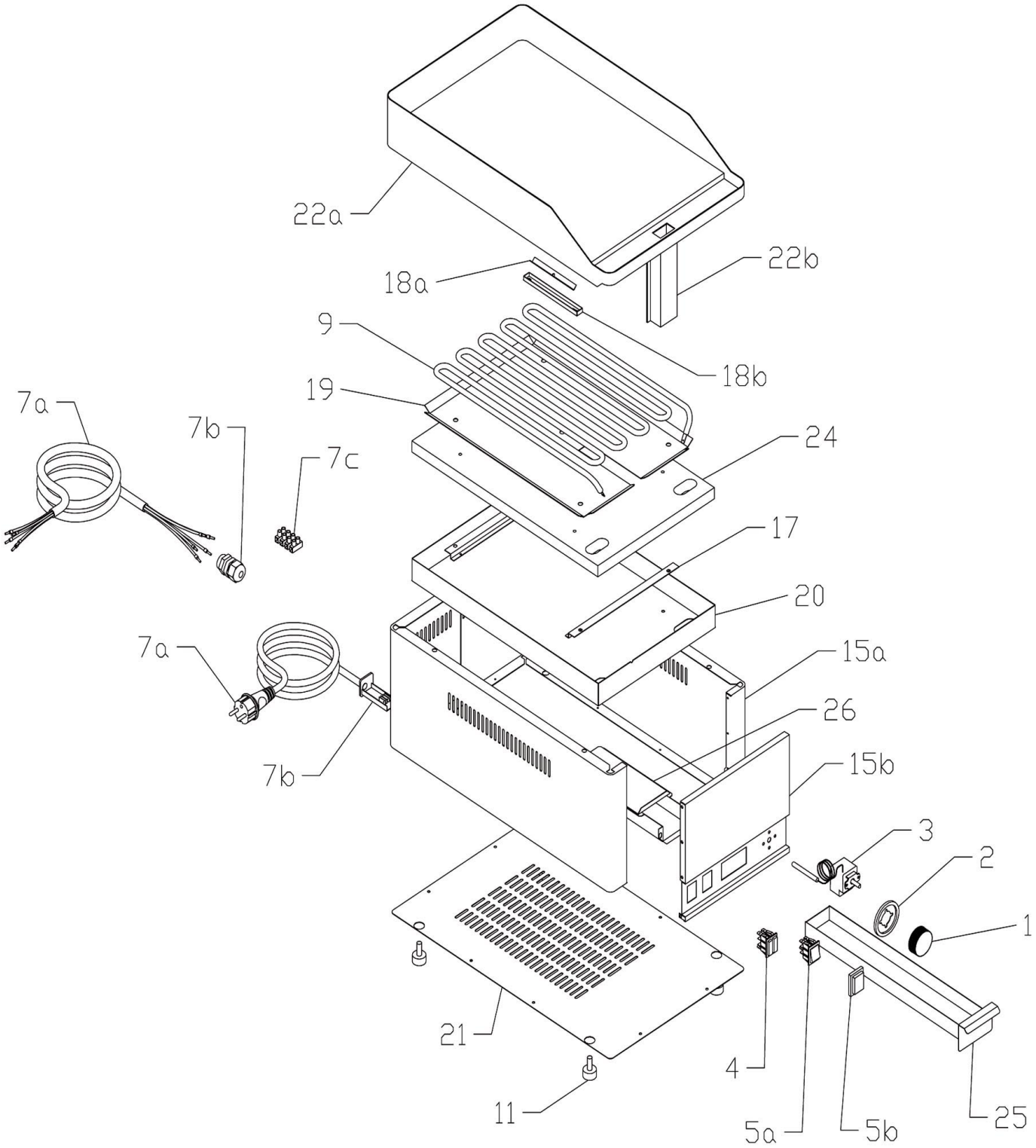

Bartscher	Griddleplatte GDP 320E, glatt Artikel-Nr.: A370031	Explosionszeichnung 19.02.2014	Seite 1/2

Pos.	Artikelbeschreibung	Description of item	Artikel Nr./ Item No.	Listenpreis/ List price
1	Knebel, Temperatureinstellung	Knob, temperature setting	0402593000	2,80 €
2	Blendring, Kunststoff	Blind ring, plastic	A0402595000	2,00 €
3	Thermostat 50 - 300°C	Thermostat 50 - 300°C	A0402503000	21,40 €
4	Kontrolllampe	Indicator light	0401510001	5,90 €
5a	Hauptschalter	Main switch	0401500500	3,40 €
5b	Abdeckung z. Hauptschalter	Cover f. main switch	0401509000	1,50 €
7a	Anschlusskabel	Power cord	0402010500	12,30 €
7b	Anschlussklemme m. Zugentlastung	Terminal clamp w. strain relief	0402085500	4,80 €
9	Heizkörper bis Ser.-Nr.: 0904…	Heating element until serial-No.: 0904…	0401025010	60,10 €
	Heizkörper ab Ser.-Nr.: 0905…	Heating element from serial-No.: 0905…	0401025000	53,60 €
11	Fuß	Base	021909	4,90 €
15a	Gehäuse	Housing	E0501000110	75,90 €
15b	Blende	Panel	0451001010	13,00 €
17	Befestigungsschiene	Fastening rail	Auf Anfr./on requ.	
18a	Halterung z. Thermostat	Holder f. thermostat	A0450503500	1,70 €
18b	Abdeckung	Cover	0451008600	4,80 €
19	Isolierungsplatte bis Serien-Nr.: 0904…	Insulation board until serial-No.: 0904...	Auf Anfr./on requ.	
	Isolierungsplatte ab Serien-Nr.: 0905…	Insulation board from serial-No.: 0905…	0451007500A	9,20 €
20	Abdeckplatte bis Serien-Nr.: 0904…	Cover plate until serial-No.: 0904...	Auf Anfr./on requ.	
	Abdeckplatte ab Serien-Nr.: 0905…	Cover plate from serial-No.: 0905…	Auf Anfr./on requ.	
21	Bodenplatte	Bottom plate	0451002000	22,70 €
22a	Bratplatte	Baking plate	0501005535	204,50 €
22b	Ablauf	Drain	0501002100	5,60 €
24	Isolierung	Isolation	0407500500	72,20 €
25	Fettauffangschublade	Grease drip drawer	0503000450	18,50 €
26	Schubladenführung	Drawer runner	0501002200	13,40 €