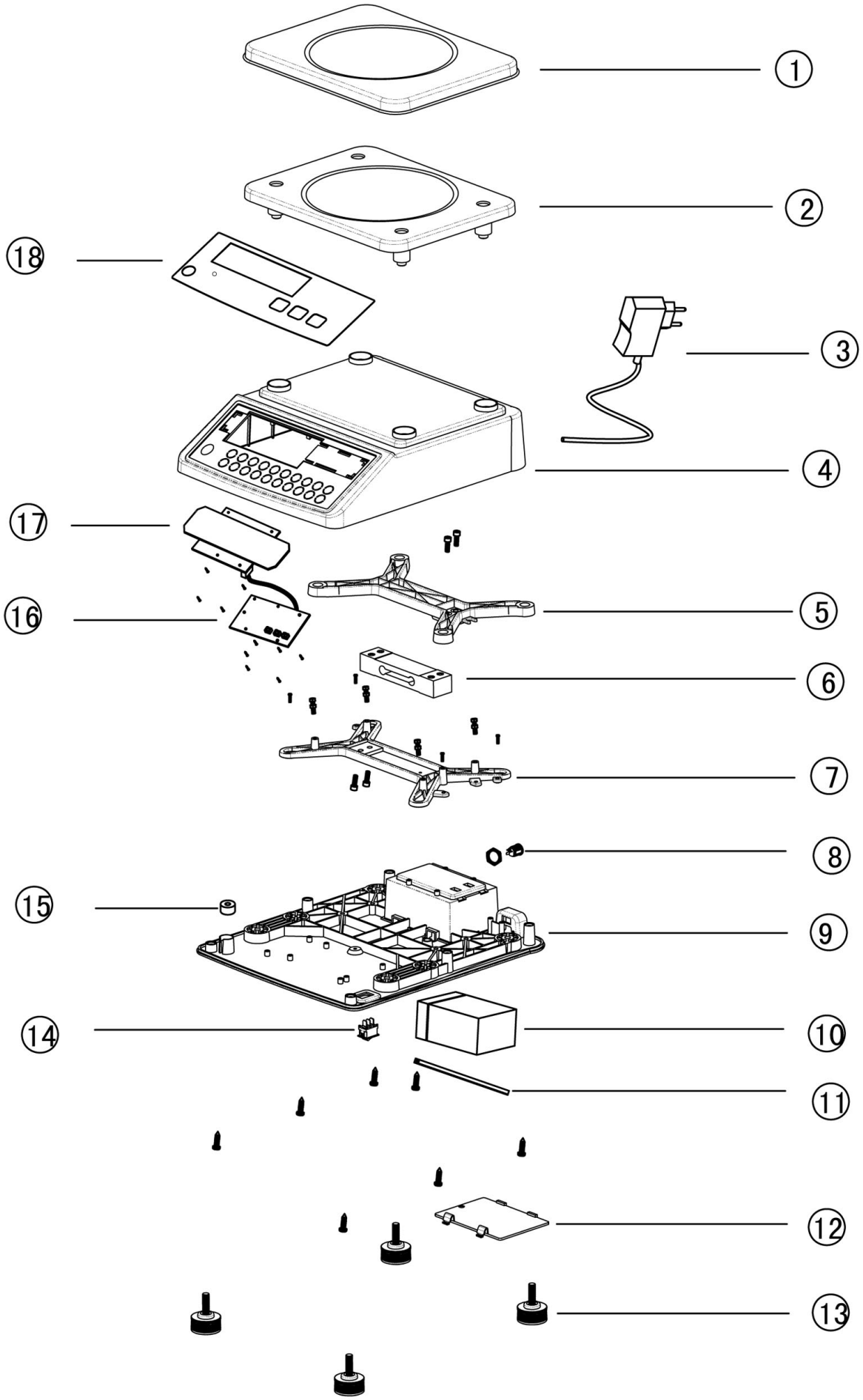

Bartscher	Küchenwaage, 15Kg, 2g Artikel-Nr.: A300118	Explosionszeichnung 09.12.2014	Seite 1/2

Pos.	Artikelbeschreibung	Description of item	Artikel Nr./ Item No.	Listenpreis/ List Price
1	Wiegeplatte, Edelstahl	Stainless steel plate	041557	17,70 €
2	Ablageschale	Tray	041558	16,00 €
3	Steckernetzteil	Wall plug transformer	041559	13,30 €
4	Gehäuse	Housing	041560	16,00 €
5	Halterung f. Wiegezelle, oben	Holder f. loadcell, upper	041561	10,70 €
6	Wiegezelle	Loadcell	041562	44,30 €
7	Halterung f. Wiegezelle, unten	Holder f. loadcell, lower	041564	10,70 €
8	Anschlusssteckdose	Socket with cable	041565	3,10 €
9	Abdeckung z. Boden	Cover f. base	041566	17,70 €
10	Akkumulator	Accumulator	041567	13,30 €
11	Halterung	Holder	041568	1,30 €
12	Deckel f. Batteriefach	Lid f. battery cover	041569	1,30 €
13	Fuß	Base	041570	5,40 €
14	Schalter, Ein - Aus	Switch, on-off	041571	1,30 €
15	Distanzscheibe	Spacer washer	041572	1,30 €
16	Bedienplatine	Control board	041573	5,40 €
17	Bedienplatine	Control board	041574	39,00 €
18	Bedienfeldfolie	Control panel sticker	041575	10,70 €