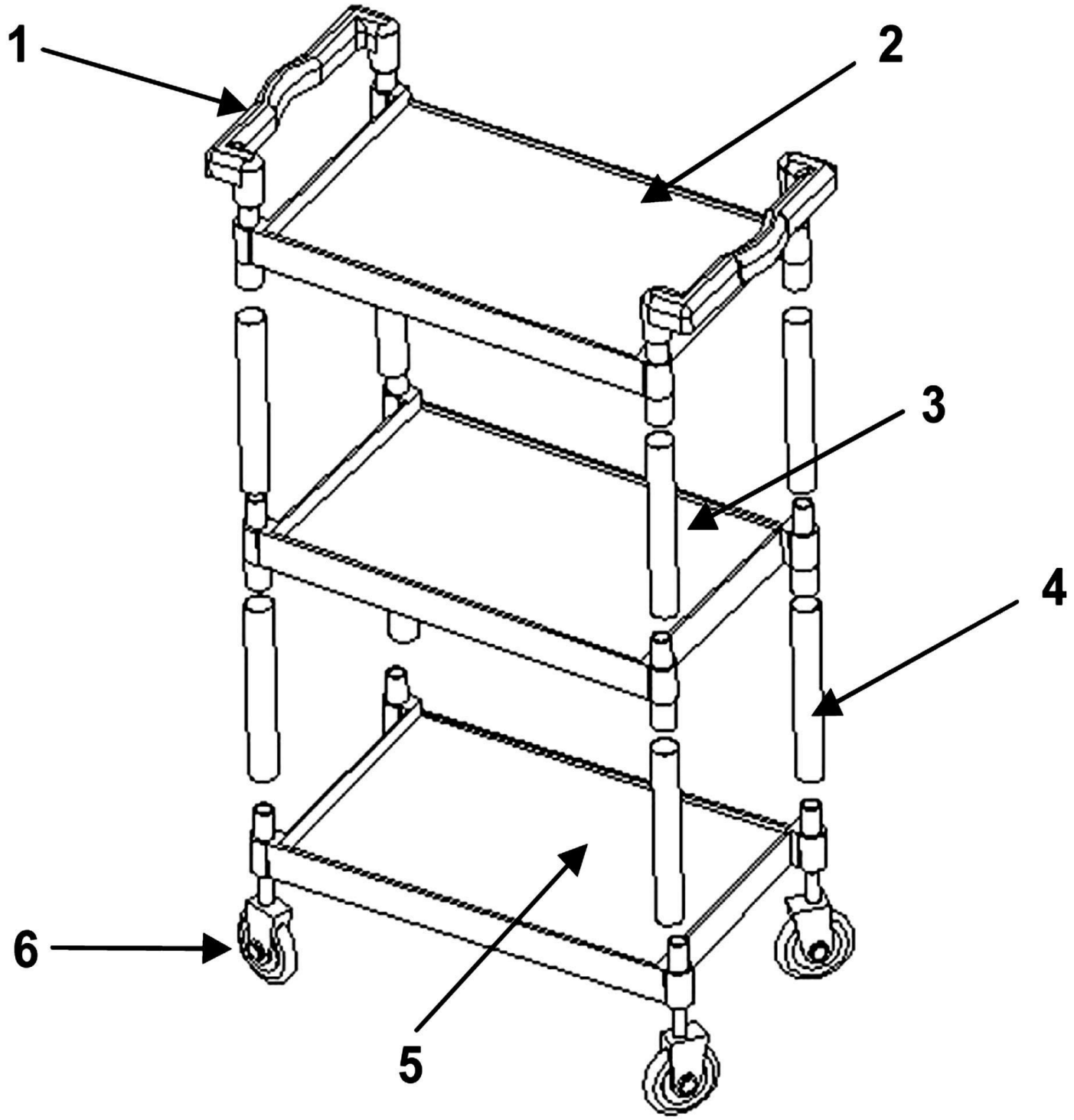

Bartscher	Servier-/Transportwagen "Adjutant" mit 3 Borden Artikel-Nr.: A300.049	Explosionszeichnung 17.10.2011	Seite 1/2

Pos.	Artikelbeschreibung	Description of item	Artikel Nr./Item No.
1	Griff	handle	A03000494
2	Boden, oben	shelf top	A03000491
3	Boden, mitte	shelf middle	A03000492
4	Trägerstange, Aluminium	support rod (aluminium)	A03000495
5	Boden, unten	shelf bottom	A03000493
6	Rad	guide roll	A03000496