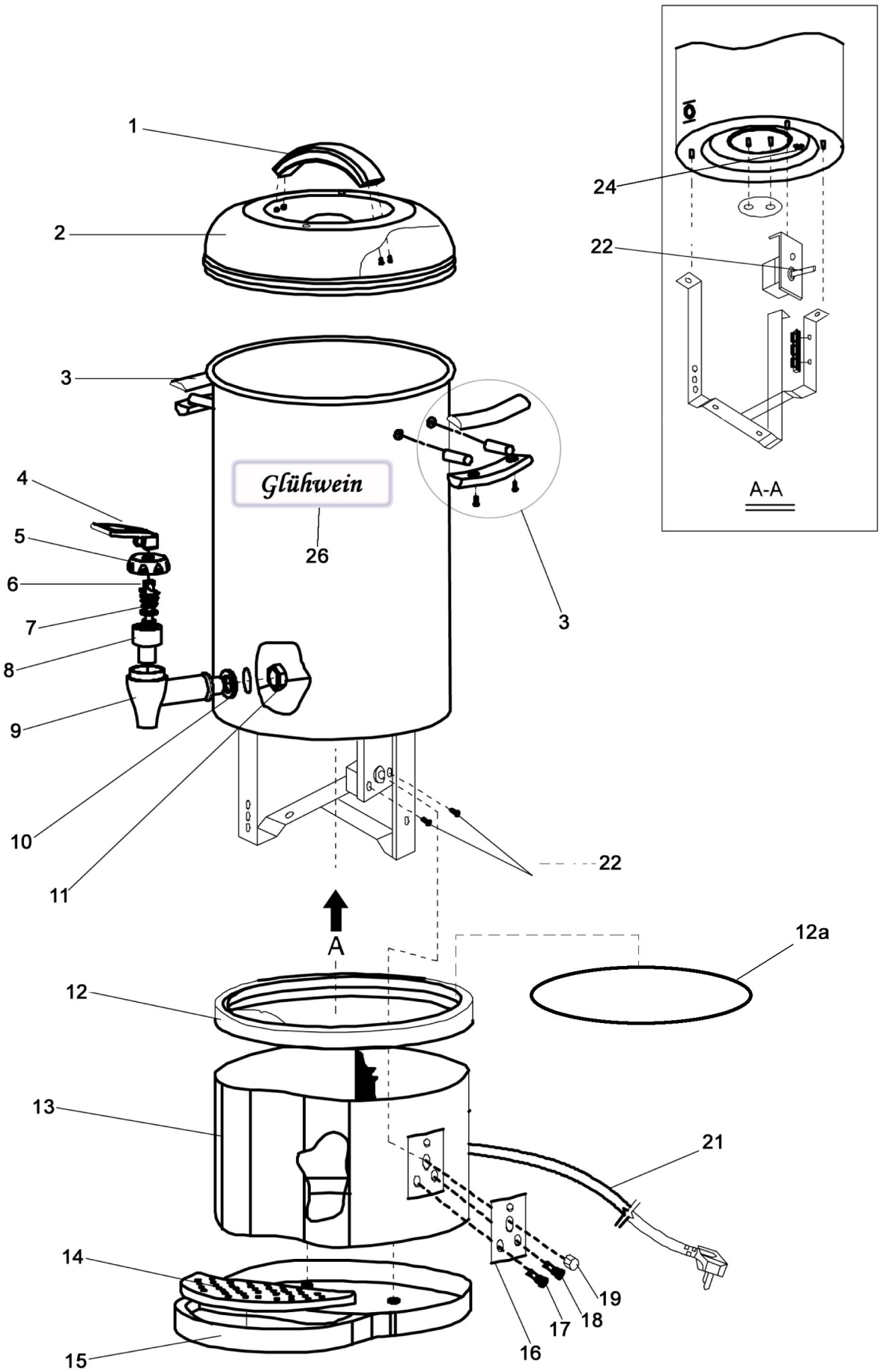

Bartscher	Glühweintopf "Multitherm", 20L Artikel-Nr.: A200050	Explosionszeichnung 06.06.2014	Seite 1/2

Pos.	Artikelbeschreibung	Description of item	Artikel Nr./ Item No.	Listenpreis/ List Price
1	Griff f. Deckel	Handle f. lid	A0ND024	5,50 €
2+1	Deckel m. Griff	Lid w. handle	A040626	24,40 €
3	Griff f. Behälter	Handle f. container	A0ND006	1,30 €
4-11	Ablasshahn, Kunststoff	Drain cock, plastic	A040375	13,80 €
10	Dichtung	Sealing	A041384	3,20 €
12	Ring m. Logo	Ring w. logo	A041382	5,40 €
12a	Dichtring	Sealing ring	E020005012A	6,40 €
13	Gehäuse	Housing	A020005013	35,40 €
14	Lochblech	Perforated tray	A040656	3,10 €
15	Bodenplatte	Bottom plastic	A040379	11,60 €
16	Blende	Panel	A040381	1,30 €
17	Kontrolllampe orange, 0,5 W	Orange indicator light, 0,5 W	A040380	1,90 €
18	Kontrolllampe grün, 0,5 W	Green indicator light, 0,5 W	A041385	1,90 €
19	Knebel f. Thermostat	Knob f. thermostat	A040377	8,30 €
21	Anschlusskabel	Power cord	A0ND023	11,70 €
22	Thermostat 93°C, 15 A	Thermostat 93°C, 15 A	A040376	17,00 €
24	Sicherheitsthermostat	Safety thermostat	A040625	5,40 €
26	Aufkleber Glühwein, Tee, Heißwasser	Sticker mulled wine, tea, hot water	A041383	0,40 €
o.Abb./no pic.	Warmhaltedeckel	Heat-retaining lid for cups	200058	18,00 €