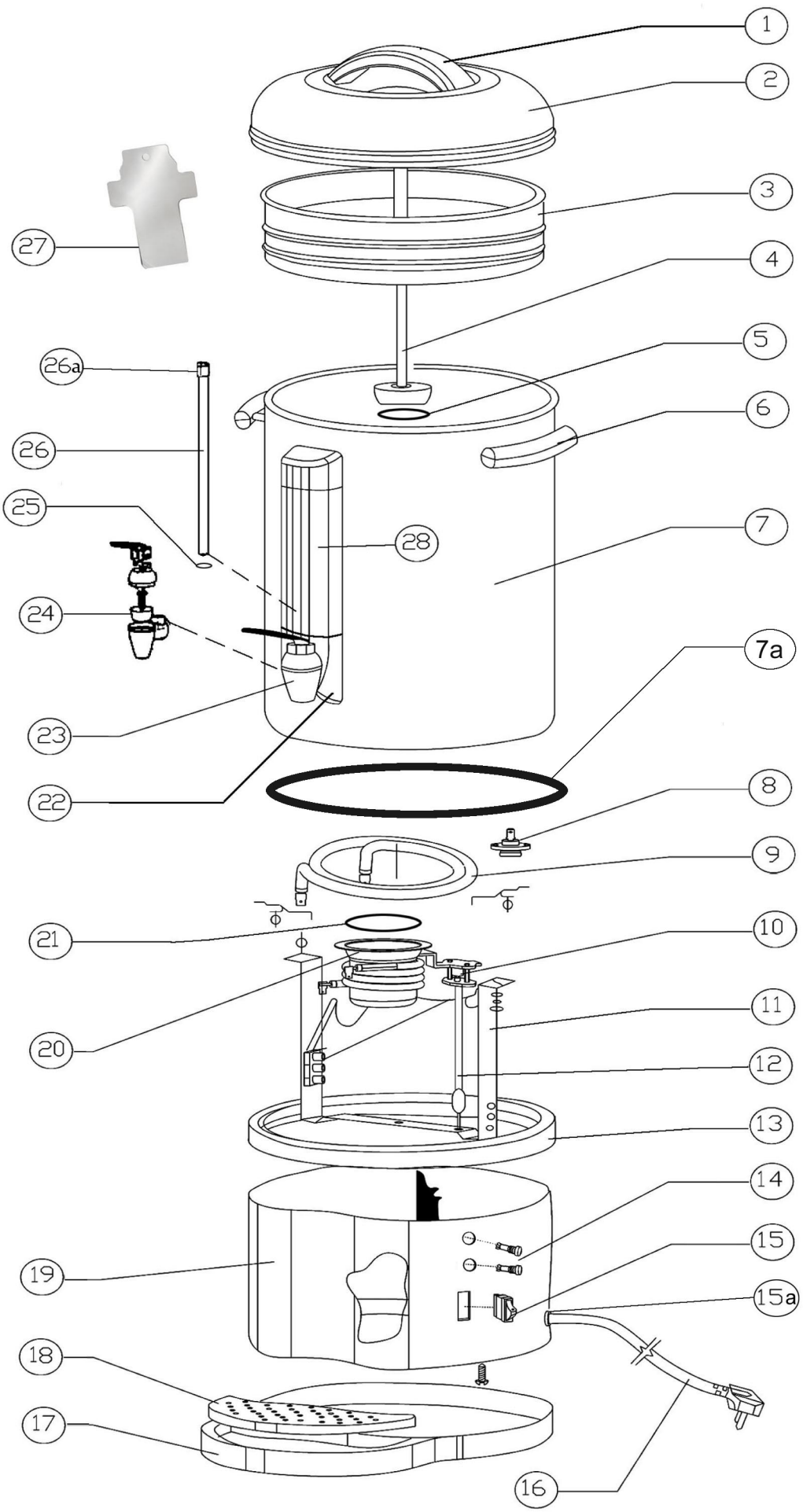

Bartscher	Bartscher PRO Plus 100T Artikel-Nr.: A190195	Explosionszeichnung 11.09.2014	Seite 1/2

Pos.	Artikelbeschreibung	Description of item	Artikel Nr./ Item No.	Listenpreis/ List Price
1	Griff z. Deckel	Handle f. lid	A0ND024	5,50 €
2	Deckel m. Griff	Lid w. handle	A040626	24,40 €
3	Filter	Filter	A0ND007	21,40 €
4	Percolatorrohr	Coffee tube	A040627	4,40 €
5	Dichtung, Silikon	Sealing, silicone	A040382	2,60 €
6	Griff f. Behälter	Handle f. container	A0ND006	1,30 €
7	Behälter	Container	A0ND049	44,30 €
7a	Ring, Silokon, schwarz	Silicone ring, black	E0A1901957A	11,70 €
8	Thermostat	Thermostat	A0ND013	10,70 €
9	Heizkörper z. Warmhalten	Heating element f. keeping warm	A0ND012	8,00 €
10	Sicherheitsthermostat	Safety thermostat	A040625	5,40 €
11	Haltebügel	Holding bracket	A0ND019	42,10 €
12	Resetstift	Reset pin	A0ND038	3,10 €
13	Ring, Kunststoff	Ring, plastic	A040634	4,30 €
14	Kontrolllampe, grün	Green indicator light	A0ND022	3,20 €
	Kontrolllampe orange	Orange indicator light	A040639	1,00 €
15	Schalter, Ein - Aus	Switch, on - off	A0ND021	5,40 €
15a	Zugentlastung	Strain relief	01143605	3,10 €
16	Anschlusskabel	Power cord	A0ND023	11,70 €
17	Bodenplatte	Bottom plate	A040379	11,60 €
18	Lochblech	Perforated tray	A040656	3,10 €
19	Gehäuse unten	Bottom housing	A0ND050	31,00 €
20	Brühheizkörper m. Dichtring	Heating element w. sealing ring	A0ND037	36,30 €
21	Dichtring	Sealing ring	A0ND011	3,20 €
22	Abdeckung	Cover	A0ND035	4,30 €
23	Ablasshahn komplett	Drain cock complete	A0ND029	8,20 €
24	Dichtung, Hütchendichtung	Seal, cone seal	A0ND032	1,90 €
25	Dichtung f. Anzeigerohr	Gasket f. watertube	A0ND036	1,60 €
26a	Schraube f. Füllstandanzeige	Screw f. fill level indicator	A040650	3,10 €
26	Füllstandanzeige	Fill level indicator	A039690	1,30 €
27	Schaber, Metall	Scraper, metal	A040589	3,10 €
28	Abdeckung z. Füllstandanzeige	Cover f. fill level indicator	A040624	5,40 €
o.Abb./n.pic	Bürste z. Reinigung	Cleaning brush	A040651	3,30 €