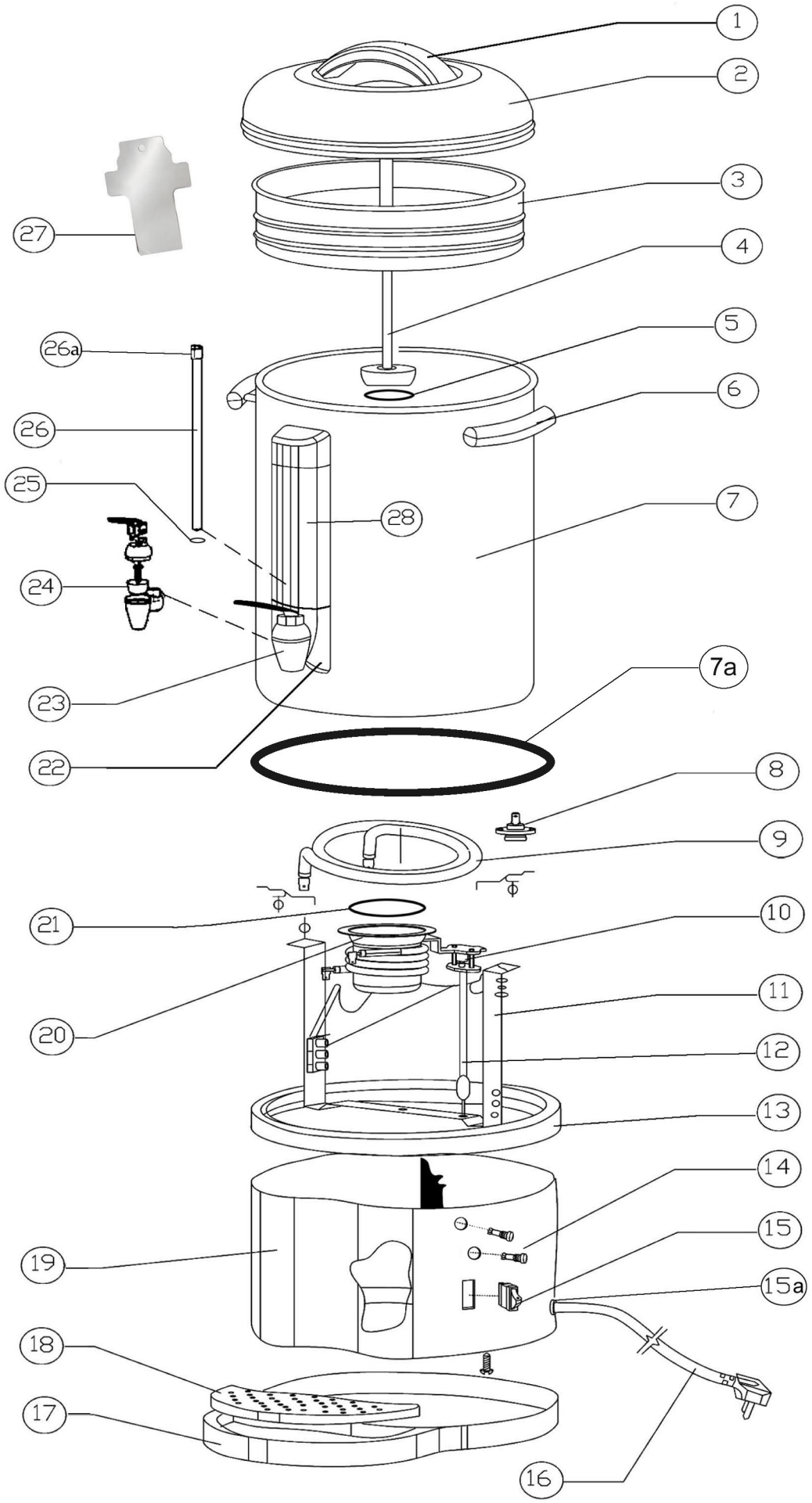

Bartscher	Bartscher PRO Plus 40T Artikel-Nr.: A190145	Explosionszeichnung 11.09.2014	Seite 1/2

Pos.	Artikelbeschreibung	Description of item	Artikel Nr./ Item No.	Listenpreis/ List Price
1	Griff z. Deckel	Handle f. lid	A0ND001	2,80 €
2	Deckel m. Griff	Lid w. handle	A0ND002	23,00 €
3	Filter	Filter	A0ND003	21,30 €
4	Percolatorrohr	Coffee tube	A040583	4,40 €
5	Dichtung, Silikon	Sealing, silicone	A040382	2,60 €
6	Griff f. Behälter	Handle f. container	A0ND006	1,30 €
7	Behälter	Container	A0ND046	51,40 €
7a	Ring, Silikon, schwarz	Silicone ring, black	E0A1901457A	11,70 €
8	Thermostat	Thermostat	A0ND013	10,70 €
9	Heizkörper z. Wamhalten	Heating element f. keeping warm	A0ND012	8,00 €
10	Sicherheitsthermostat	Safety thermostat	A040625	5,40 €
11	Haltebügel	Holding bracket	A0ND019	42,10 €
12	Resetstift	Reset pin	A0ND038	3,10 €
13	Ring, Kunststoff	Ring, plastic	A040632	4,30 €
14	Kontrolllampe, grün	Green indicator light	A0ND022	3,20 €
	Kontrolllampe, orange	Orange indicator light	A040639	1,00 €
15	Schalter, Ein - Aus	Switch, on - off	A0ND021	5,40 €
15a	Zugentlastung	Strain relief	01143605	3,10 €
16	Anschlusskabel	Power cord	A0ND023	11,70 €
17	Bodenplatte	Bottom plate	A040635	10,70 €
18	Lochblech	Perforated tray	A0ND017	3,10 €
19	Gehäuse, unten	Bottom housing	A0ND047	22,20 €
20	Brühheizkörper m. Dichtring	Heating element w. gasket	A0ND010	36,30 €
21	Dichtring	Sealing ring	A0ND011	3,20 €
22	Abdeckung	Cover	A0ND035	4,30 €
23	Ablasshahn komplett	Drain cock complete	A0ND029	8,20 €
24	Dichtung, Hütchendichtung	Seal, cone seal	A0ND032	1,90 €
25	Dichtung f. Anzeigerohr	Gasket f. watertube	A0ND036	1,60 €
26a	Schraube z. Füllstandanzeige	Screw. f. fill level indicator	A040650	3,10 €
26	Füllstandanzeige	Fill level indicator	A0ND043	3,10 €
27	Schaber, Metall	Scraper, metal	A040589	3,10 €
28	Abdeckung z. Füllstandanzeige	Cover f. degree tube	A0ND044	2,50 €
o.Abb./no pic.	Bürste z. Reinigung	Cleaning brush	A040651	3,30 €