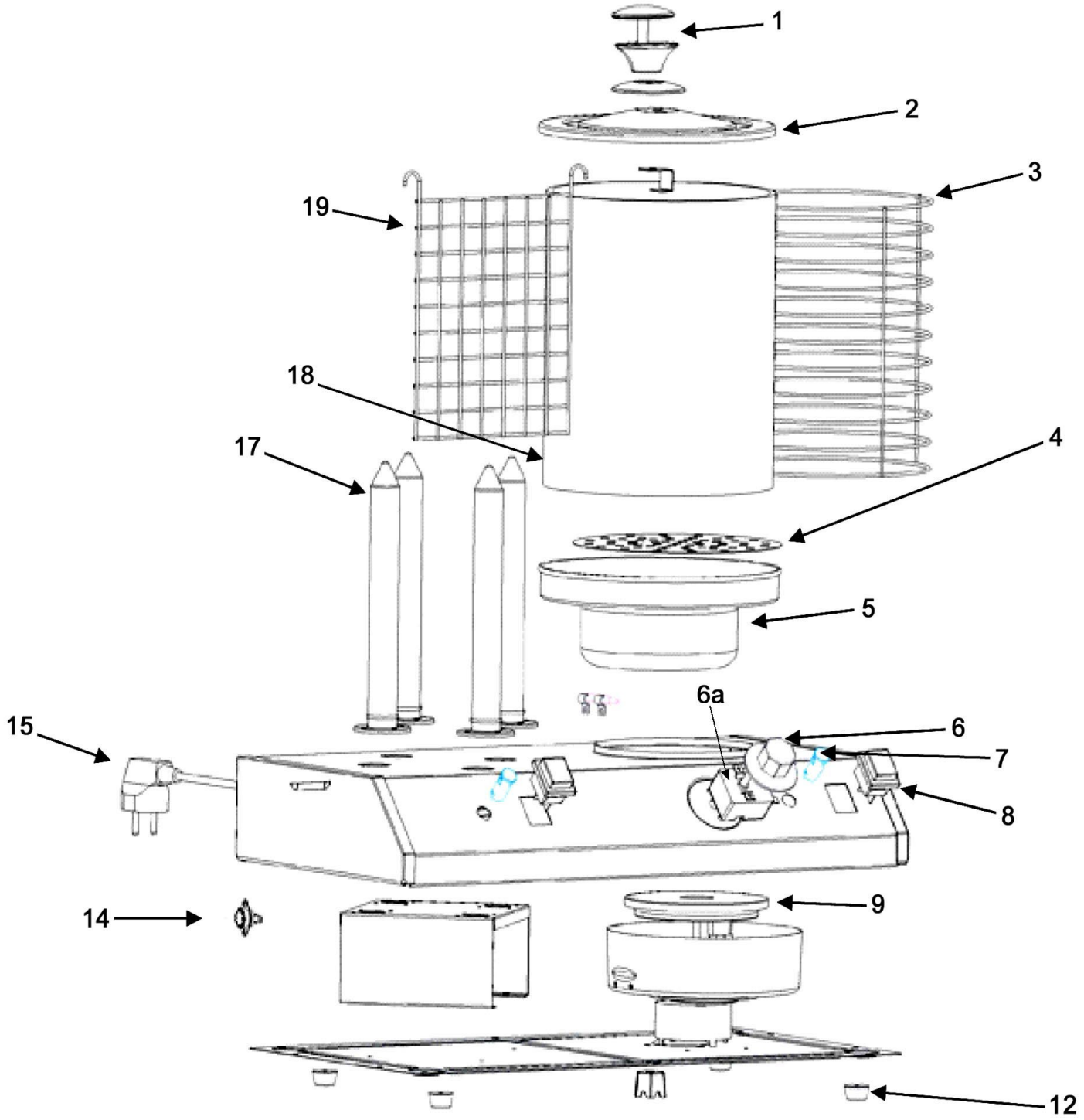

Bartscher	Hot Dog Gerät, 4 Toaststangen Artikel-Nr.: A120408	Explosionszeichnung 09.09.2014	Seite 1/2

Pos.	Artikelbeschreibung	Description of item	Artikel Nr./ Item No.	Listenpreis/ List Price
1	Griff f. Deckel	Handle f. lid	A012040613	4,30 €
1 + 2	Deckel m. Griff	Lid w. handle	A01204061	15,40 €
3	Korb, Drahteinsatz	Barket, wire insert	A01204065	18,10 €
4	Lochblech	Perforated tray	A01204064	11,60 €
5	Wasserwanne	Water jacket	A012040610	22,60 €
6a	Thermostat	Thermostat	A01204066	10,70 €
6	Knebel ohne Markierung	Knob without marking	A012040616	3,20 €
7	Kontrolllampe, grün 220V	Geen indicator light 220V	010578012	2,30 €
8	Hauptschalter, rot	Main switch, red	A01204069	4,30 €
9	Heizkörper bis 12/2007	Heating element until 12/2007	A01204068	39,30 €
	Heizkörper m. Thermostat	Heating element w. thermostat	020051028	38,70 €
12	Fuß - Satz, 4 Stück	Base - set, 4 pieces	A012040611	2,50 €
14	Sicherheitsthermostat zur Toaststange A012040620	Safety thermostat f. heating stick A012040620	A012040621	8,00 €
15	Anschlusskabel m. Stecker	Power cord w. plug	A039896	24,30 €
17	Toaststange ab 07/2007	Heating stick from 07/2007	A012040617	10,70 €
	Toaststange ohne Thermostat ab 07/2008	Heating stick without thermostat from 07/2008	A012040619	31,00 €
	Toaststange mit Thermostat ab 08/2008	Heating stick with thermostat from 08/2008	A012040620	33,20 €
18	Glaszylinder	Glass cylinder	A01204063	72,90 €
19	Trenngitter	Separating grid	A01204062	10,50 €