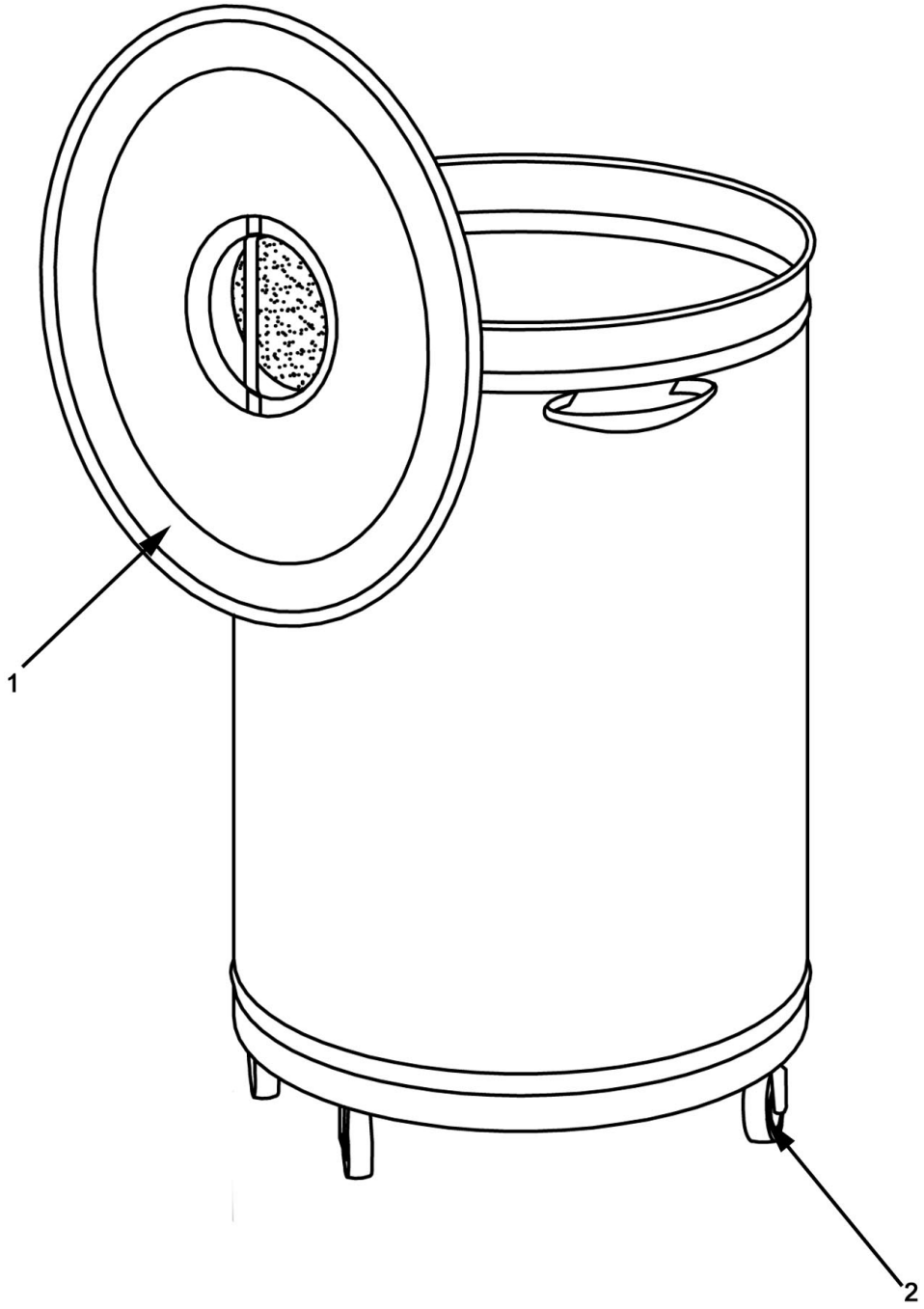

Bartscher	Abfalleimer 56L Artikel-Nr.: 860006	Explosionszeichnung 23.11.2015	Seite 1/2

Pos.	Artikelbeschreibung	Description of item	Artikel Nr./ Item No.	Listenpreis/ List price
1	Deckel	Lid	E08600061	118,00 €
2	Rolle (Stück)	Roller (piece)	E08600062	40,50 €