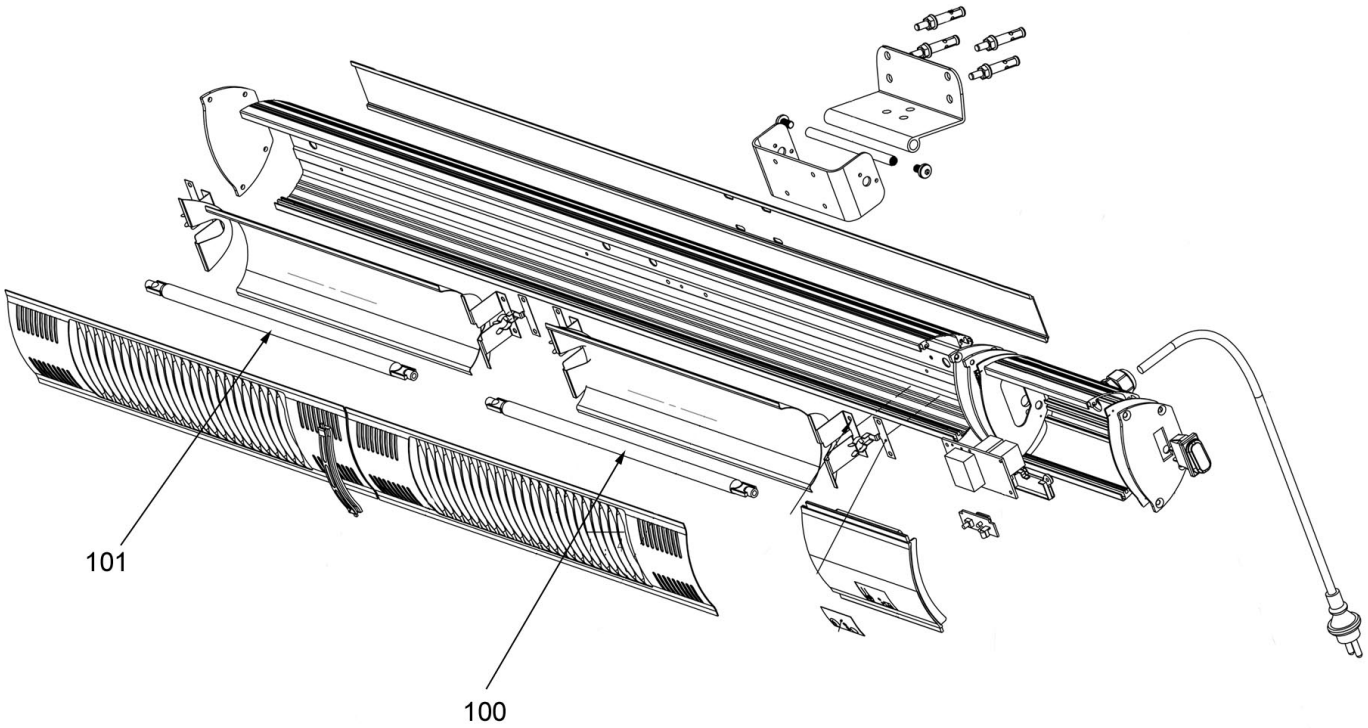

| | | | |
|---|---|---|---|
| Bartscher | Elektrischer Infrarot-Heizstrahler W3000<br>Artikel-Nr.: 825214 | Explosionszeichnung<br>23.12.2015 | Seite 1/2 |

| Pos. | Artikelbeschreibung | Description of item | Artikel Nr./ Item No. | Listenpreis/ List Price |
|---|---|---|---|---|
| 100 | Infrarot-Heizröhre 1500 W, rechts | Infrarated lamp 1500W, right | 825217 | 39,00 € |
| 101 | Infrarot-Heizröhre 1500 W, links | Infrarated lamp 1500W, left | 825218 | 39,00 € |
| 102 | Fernbedienung | Remot control | E0825214102 | 16,00 € |