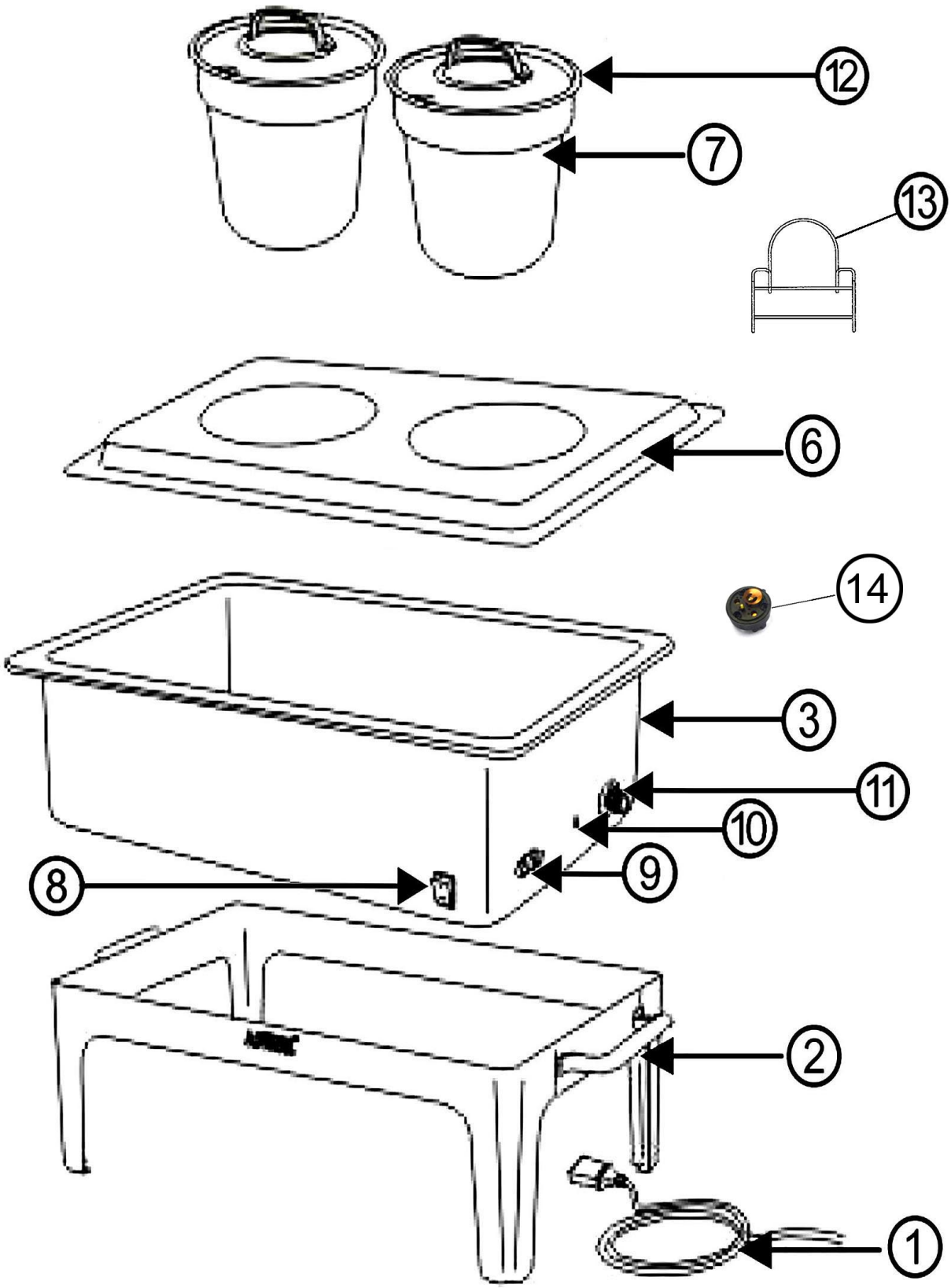

Bartscher	Suppenstation, 2x4L Artikel-Nr.: 500840	Explosionszeichnung 01.07.2014	Seite 1/2

Pos.	Artikelbeschreibung	Description of item	Artikel Nr./ Item No.	Listenpreis/ List price
1	Anschlusskabel m. Stecker	Power cord w. plug	0700202G1	13,70 €
2	Rahmengestell, Edelstahl	Rack, stainless steel	056807	54,80 €
3+1 + 8-11	Wasserwanne m. Heizkörper	Water jacket w. heating element	081189	84,90 €
6	Deckel m. 2 Topfausschnitten	Lid w. 2 cutouts for pot	013114H	31,10 €
7	Einsatztopf 4L, Edelstahl m Deckel	Insert pot 4L, stainless steel w. lid	011288	39,40 €
8	Hauptschalter, rot	Main switch, red	A01204069	4,30 €
9	Steckdose	Socket	0P1779	19,20 €
10	Kontrolllampe komplett	Indicator light complete	0500830P17	3,10 €
11	Knebel	Knob	0P1735	4,10 €
12	Deckel	Lid	037696	12,30 €
13	Halterung z. Deckel	Holder f. lid	016007	10,90 €
14	Überhitzungsschutz	Overheat protection	0P1814	12,60 €
o. Abb./	Thermostat, bis 12.2012	Thermostat, until 12.2012	0P1781	14,60 €
no pic.	Thermostat, ab 12.2012	Thermostat, from 12.2012	E0P2473	14,60 €