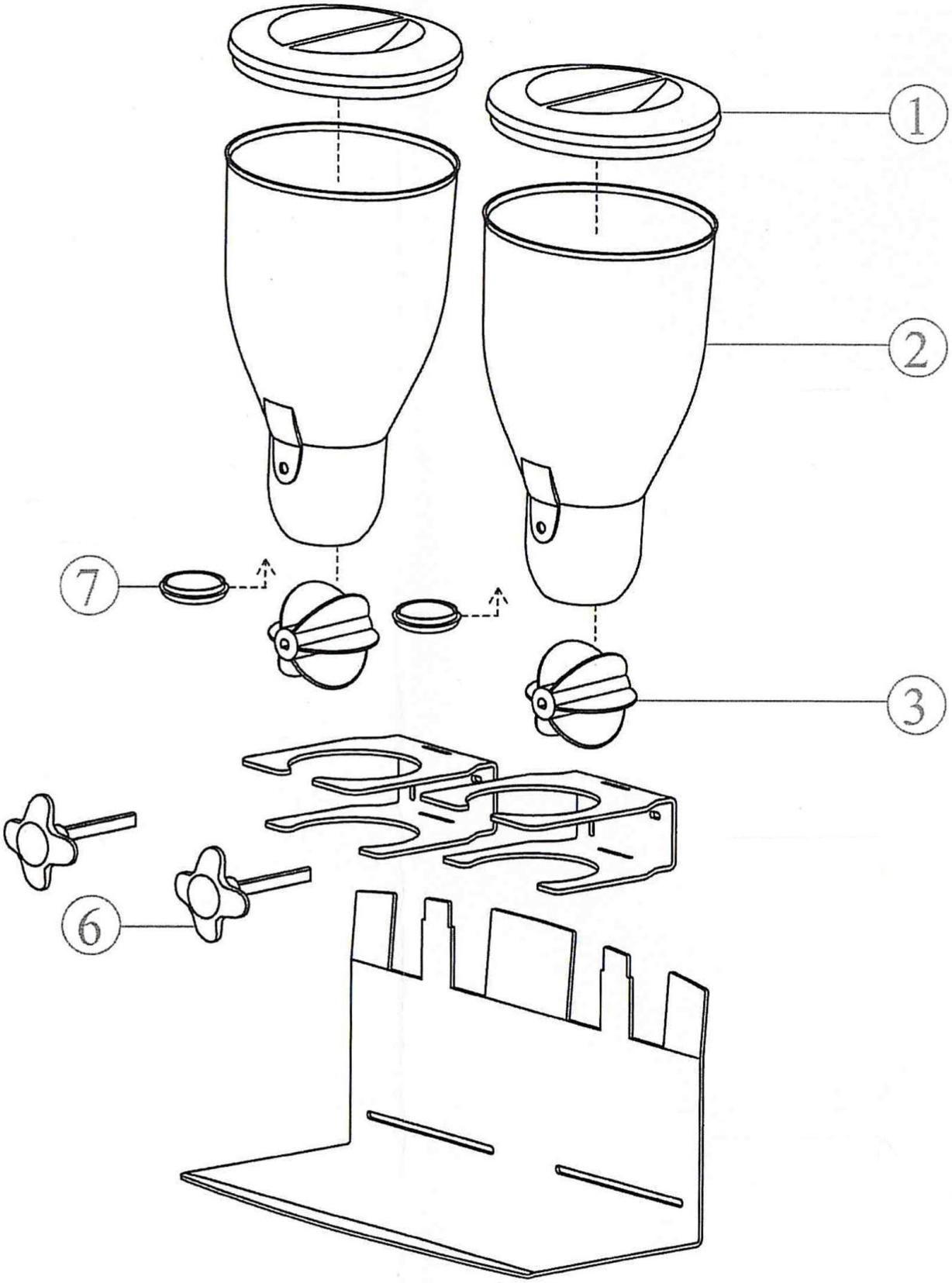

Bartscher	Cerealienspender Artikel-Nr.: 500377, 500378	Explosionszeichnung 12.08.2015	Seite 1/2

Pos.	Artikelbeschreibung	Description of item	Artikel Nr./ Item No.	Listenpreis/ List Price
1	Deckel	Lid	0500371	22,20 €
2	Behälter	Container	0500372	14,10 €
3	Schaufel	Shovel	0500373	6,40 €
6	Griff z. Schaufel	Shovel grip	0500374	5,10 €
7	Abdeckung unten	Bottom cover	0500375	10,70 €