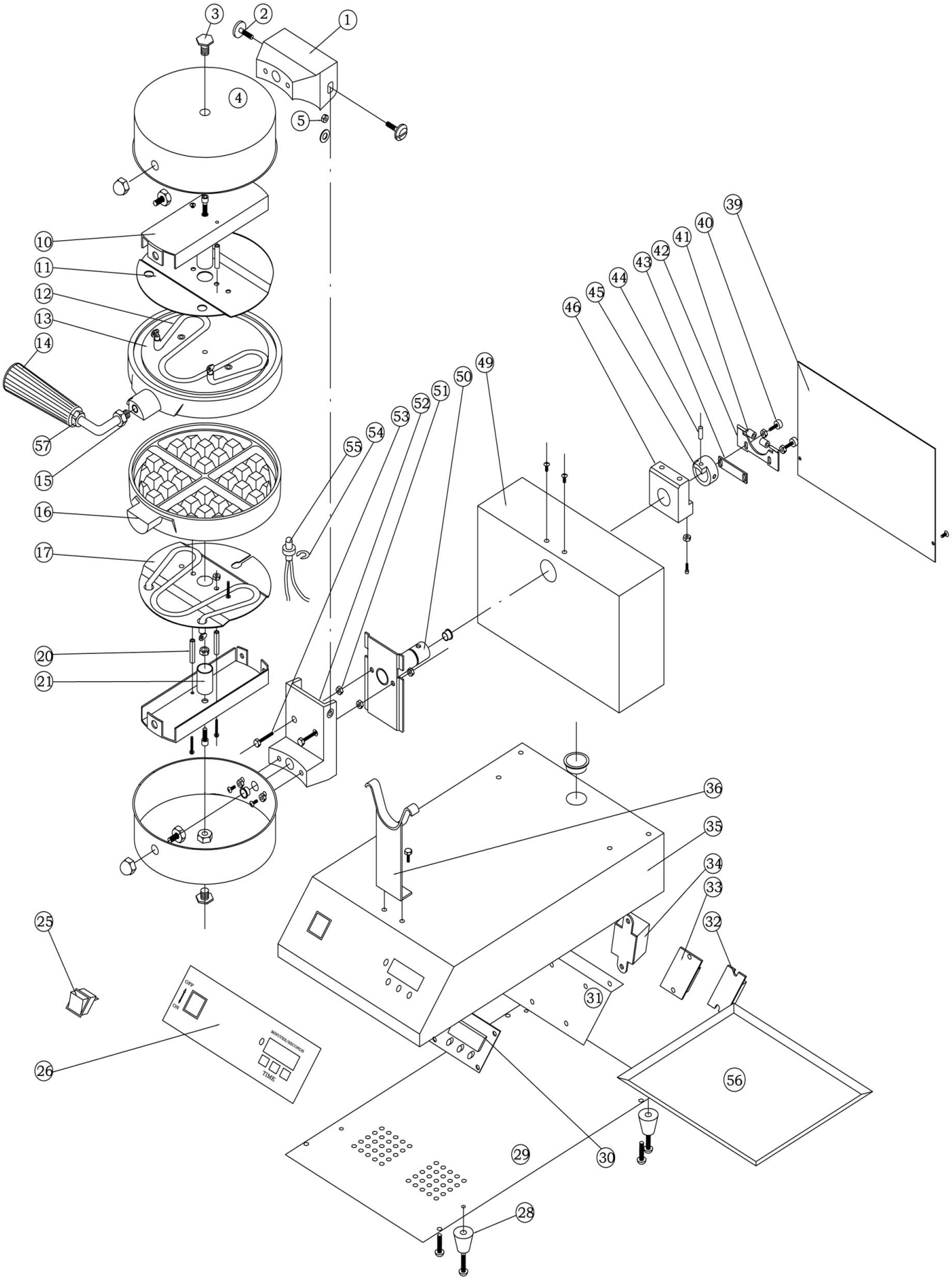

Bartscher	Waffeleisen "Deluxe" Artikel-Nr.: 370164	Explosionszeichnung 05.06.2015	Seite 1/2

Pos.	Artikelbeschreibung	Description of item	Artikel Nr./ Item No.	Listenpreis/ List Price
1	Dreharm oben	Upper rotating arm	03701641	57,10 €
2	Schraube M6 x 25, Edelstahl	Screw M6 x 25, stainless steel	03701642	2,50 €
3	Kopfschraube M10, Edelstahl	Head screw M10, stainless steel	03701643	3,00 €
4	Gehäuse, Edelstahl	Housing, stainless steel	03701644	35,70 €
5	Dichtung	Sealing	03701645	1,00 €
10	Traverse, Edelstahl	Traverse, stainless steel	037016410	3,00 €
11	Abdeckung, Edelstahl	Cover, stainless steel	037016411	21,50 €
12	Heizkörper	Heating element	037016412	21,50 €
13	Backplatte, oben	Upper baking plate	037016413	65,20 €
14	Griff z. Backplatte	Handle f. baking plate	037016414	40,30 €
15	Mutter M10, Edelstahl	Nut M10, stainless steel	037016415	0,50 €
16	Backplatte, unten	Lower baking plate	037016416	59,30 €
17	Abdeckung, Edelstahl	Cover, stainless steel	037016417	21,50 €
20	Abstandsrohr Ø 8 x 22	Spacing pipe Ø 8 x 22	037016420	6,90 €
21	Abstandsrohr Ø 19 x 25	Spacing pipe Ø 19 x 25	037016421	6,90 €
25	Schalter, schwarz	Switch, black	037016425	8,60 €
	Marquardt Schalter 20 A, grün	Marquardt switch 20 A, green	016210836	10,00 €
26	Bedienaufkleber	Control panel sticker	037016426	4,30 €
28	Fuß	Base	037016428	3,50 €
29	Bodenplatte, Edelstahl	Bottom plate. stainless steel	037016429	7,30 €
30	Bedienplatine	Control board	037016430	79,20 €
31	Abdeckung	Cover	037016431	32,20 €
32	Schütz	Contactor	037016432	7,50 €
33	Anschlussklemme	Termnal clamp	037016433	6,00 €
34	Transformator	Transformer	037016434	14,30 €
35	Gehäuse, Edelstahl	Housing, stainless steel	037016435	7,30 €
36	Befestigung, Edelstahl	Fixing, stainless steel	037016436	13,60 €
39	Abdeckung hinten, Edelstahl	Back cover, stainless steel	037016439	12,30 €
41	Stoßdämpfer	Buffer	037016441	4,00 €
42	Befestigung, Edelstahl	Bracket, stainless steel	037016442	2,70 €
43	Abstansplättchen	Small spacer	037016443	1,00 €
44	Abstandsbolzen	Spacer pin	037016444	1,00 €
45	Abstandshülse	Spacing sleeve	037016445	12,90 €
46	Befestigung	Bracket	037016446	10,30 €
49	Abdeckung hinten, Edelstahl	Back cover, stainless steel	037016449	5,90 €
50	Drehachse	Rotating axle	037016450	10,30 €
51	Mutter M5, Edelstahl	Nut M5, stainless steel	037016451	0,20 €
52	Drehachse unten	Lower rotating axle	037016452	12,00 €
54	Federring	Spring ring	nicht mehr lieferbar/not available	
55	Fühler	Sensor	037016455	16,60 €
56	Krümelblech, Edelstahl	Crumb tray, stainless steel	037016456	17,90 €