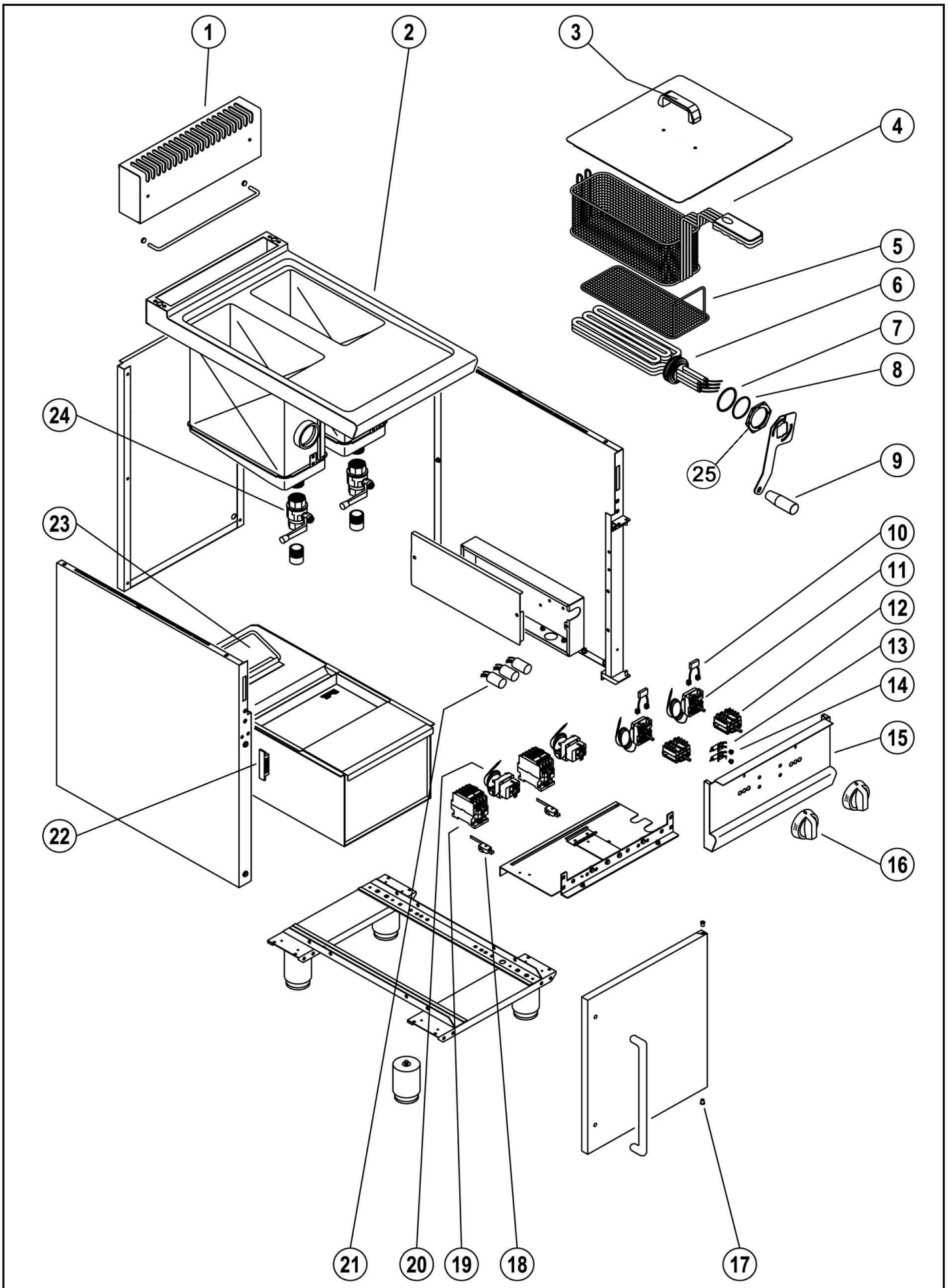


| | | | |
|---|---|---|---|
| Bartscher | Fritteuse 700, B400, 2x8L<br>Artikel-Nr.: 272335 | Explosionszeichnung<br>15.05.2015 | Seite 1/2 |

| Pos. | Artikelbeschreibung | Description of item | Artikel Nr./ Item No. | Listenpreis/ List price |
|---|---|---|---|---|
| 1 | Kamin, 393 x 67,5 mm | Chimney, 393 x 67,5 mm | 02015919 | 25,40 € |
| 2 | Becken m. Abstellfläche | Basin w. drip off surface | 02015927 | 862,40 € |
| 3 | Griff | Handle | 08222510 | 22,90 € |
| 4 | Ersatzkorb komplett | Substitute basket complete | 02012898 | 73,30 € |
| 5 | Sieb, Krümelsieb 339 x 134 mm | Sieve, crumb sieve 339 x 134 mm | 02012897 | 24,20 € |
| 6 | Heizkörper, 7000 W, 230/400 V | Heating element, 7000 W, 230/400 V | 06002150 | 313,70 € |
| 7 | Dichtung f. Heizkörper | Gasket f. heating element | 021145 | 18,70 € |
| 8 | Dichtung | Sealing | 021146 | 18,70 € |
| 9 | Griff z. Rost | Handle f. grid | 0407803000 | 6,90 € |
| 10 | Hauptschalter, 4-polig | Main switch, 4-pole | 022290 | 40,90 € |
| 11 | Sicherung | Fuse | 06090052 | 10,60 € |
| 12 | Thermostat 220 V | Thermostat 220 V | 0104231 | 60,40 € |
| 13 | Kontrollleuchte weiß | White indicator light | 06061072 | 4,20 € |
| 14 | Kontrollleuchte grün | Green indicator light | 06061073 | 5,00 € |
| 15 | Blende | Panel | 02016234 | 69,30 € |
| 16 | Knebel schwarz | Knob black | 02018657 | 26,90 € |
| 17 | Buchse, Messing | Bush, brass | 02004912 | 0,90 € |
| 18 | Mikroschalter mit 7 cm Fahne | Microswitch with 7 cm lug | 018700 | 16,20 € |
| 19 | Schütz 3P+1N, 9 A, BF0910A230 | Contactor 3P+1N, 9 A, BF0910A230 | 06046033 | 39,00 € |
| 20 | Sicherheitsthermostat 380 V | Safety thermostat 380 V | 0104141 | 135,50 € |
| 21 | Entstörfilter | Noise filter | 06090050 | 10,10 € |
| 22 | Magnet | Magnet | 05900356 | 15,40 € |
| 23 | Auffangbecken m. Filter | Drip container w. filter | 02013248 | 178,20 € |
| 24 | Ablasshahn 1 Zoll | Drain cock 1" | 049215 | 73,90 € |
| 25 | Mutter f. drehbaren Heizkörper | Nut f. rotarty heating element | 021147 | 36,70 € |