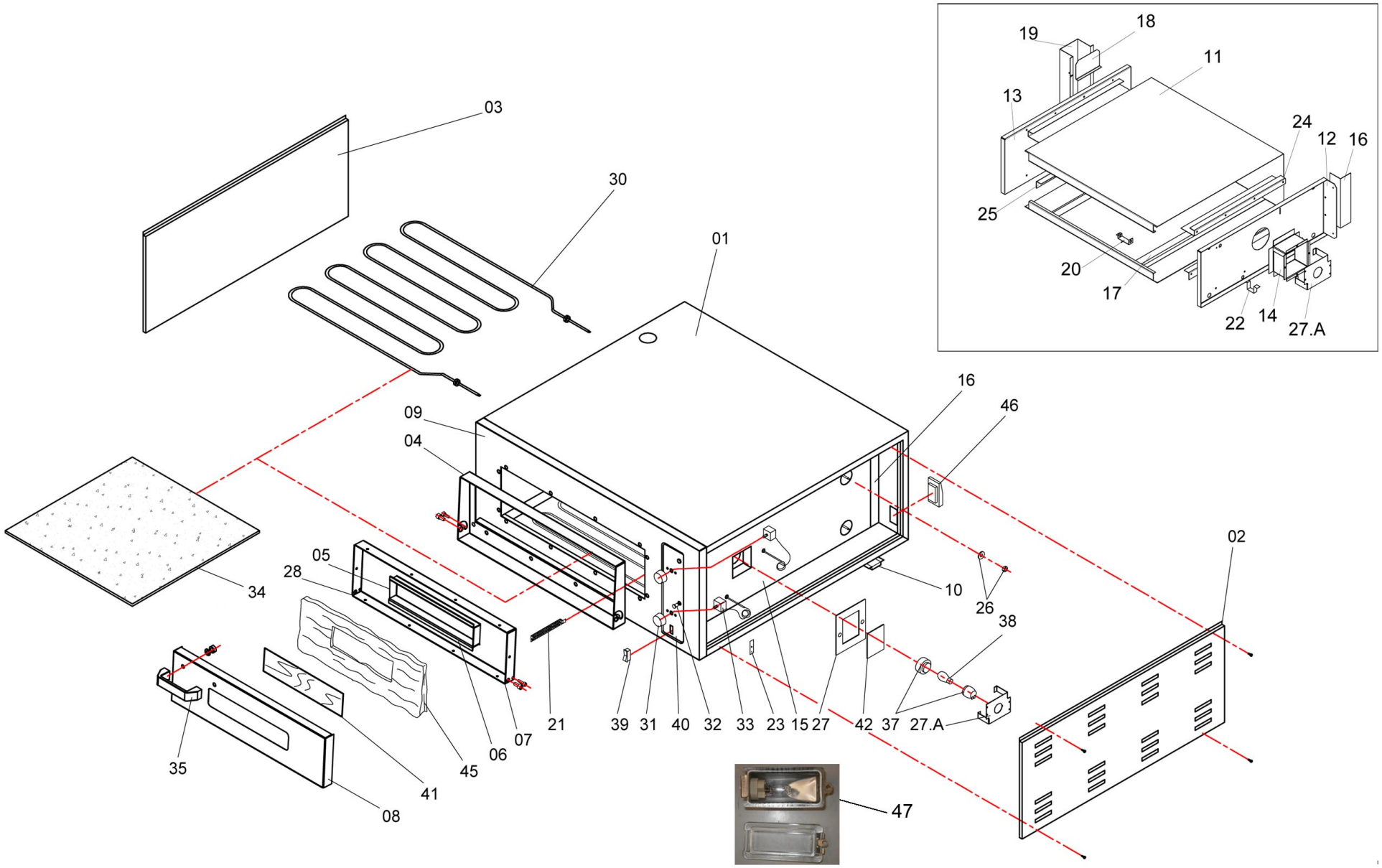

Bartscher

Pizzaofen NT 501 T, 1BK 500x500
Artikel-Nr.: 2002018

Explosionszeichnung
22.12.2014

Pos.	Artikelbeschreibung	Description of item	Artikel Nr./ Item No.	Listenpreis/ List Price
1	Gehäuse	Housing	E050101	313,50 €
2	Abdeckung, rechts	Right cover	E050102	71,50 €
3	Abdeckung, links	Left cover	E050103	89,40 €
4	Türrahmen, Edelstahl	Door frame, stainless steel	050204	280,50 €
5 - 8	Tür, komplett	Door complete	043997	264,00 €
9	Blende	Panel	E050109	231,00 €
10	Fuß	Base	E050110	57,80 €
21	Halterung f. Thermostat	Bracket f. thermostat	E050121	89,40 €
23	Halterung f. Thermostat	Bracket f. thermostat	E050123	20,70 €
24	Halterung z. Heizkörper	Holder f. heating element	E050124	69,30 €
26	Befestigung f. Heizkörper	Fixing f. heating element	E050126	9,40 €
27	Rahmen	Frame	E050127	96,60 €
27A	Lampenfassung	Lamp holder	E050127A	73,20 €
30	Heizkörper 2000W	Heating element 2000W	043922	136,40 €
31	Knebel z. Thermostat	Knob f. thermostat	E042725	13,10 €
32	Kontrolllampe. grün komplett	Green indicator light complete	043828	2,80 €
33	Thermostat 450°C	Thermostat 450°C	0T450	68,20 €
34	Stein, feuerbeständig	Stone, fire resistant	042802	198,00 €
35	Griff m. Befestigung	Handle w. connect part	0BK500	46,20 €
37 - 38	Halogenlampe m. Abdeckung	Halogen lamp w. cover	E015ELC	103,70 €
39	Schalter	Switch	E015EL11	20,70 €
40	Bedienfeldfolie	Control panel sticker	058764	125,20 €
41	Glasscheibe f. Tür	Door glass	044611	35,10 €
42	Schutzglas	Protection glass	E015CML	31,00 €
46	Anschlussklemme	Terminal clamp	049246	107,30 €
47	Halogenlampe m. Abdeckung, rechteckig	Halogen lamp w. cover, rectangular	E015ELCDIK	53,90 €