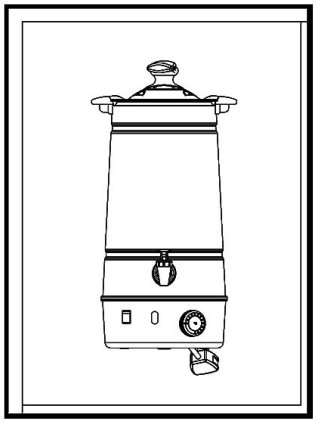

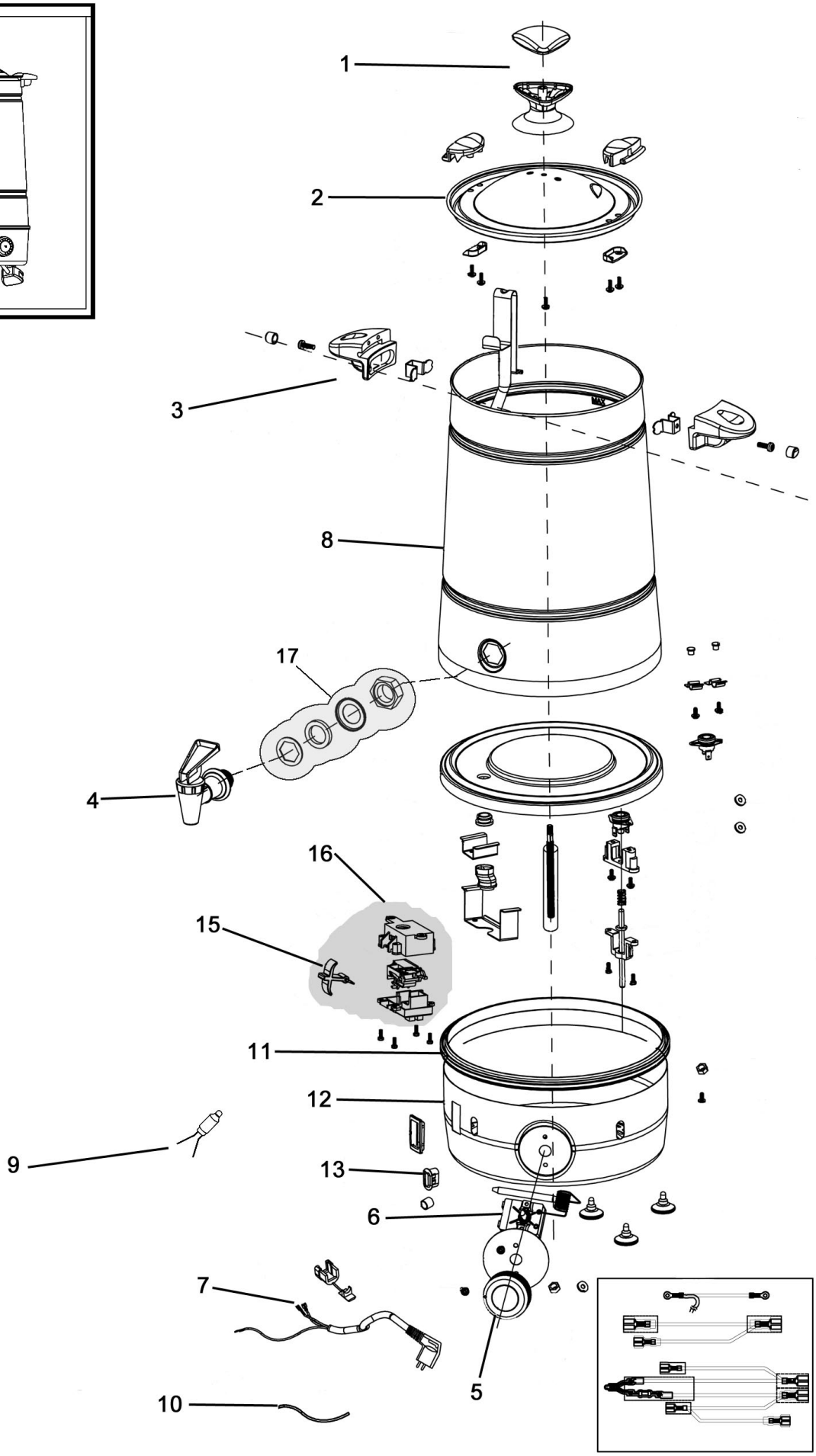

Bartscher	Glühweintopf 7l Artikel-Nr.: 200065	Explosionszeichnung 04.02.2015	Seite 1/2

Pos.	Artikelbeschreibung	Description of item	Artikel Nr./ Item No.	Listenpreis/ List Price
1	Griff z. Deckel	Lid handle	02000641	1,90 €
2	Deckel	Lid	02000642	5,40 €
3	Griff z. Gehäuse	Lid for housing	02000643	3,20 €
4	Ablasshahn	Tap	02000644	3,20 €
5	Knebel	Knob	02000645	3,10 €
6	Thermostat	Thermostat	02000646	11,70 €
7	Anschlusskabel	Power cord	02000647	4,80 €
8	Gehäuse m. Heizkörper	Body with heating element	02000648	39,00 €
9	Lampe	Lamp	02000649	0,70 €
10	Draht	connecting wire	020006410	0,70 €
11	Verbindung	Connecting ring	020006411	1,90 €
12	Boden	Bottom cover	020006412	11,70 €
13	Lampenglas	lamp lens	020006413	0,70 €
14	Fuß, Gummi	Rubber feet	020006414	0,70 €
15	Schalter z. Thermostat	Switch f. thermostat	E020006515	1,30 €
16	Schalter, komplett	Switch, complete	E020006516	3,80 €
17	Verschraubung z. Ablasshahn	Screw connection f. drain cock	E020006517	1,80 €