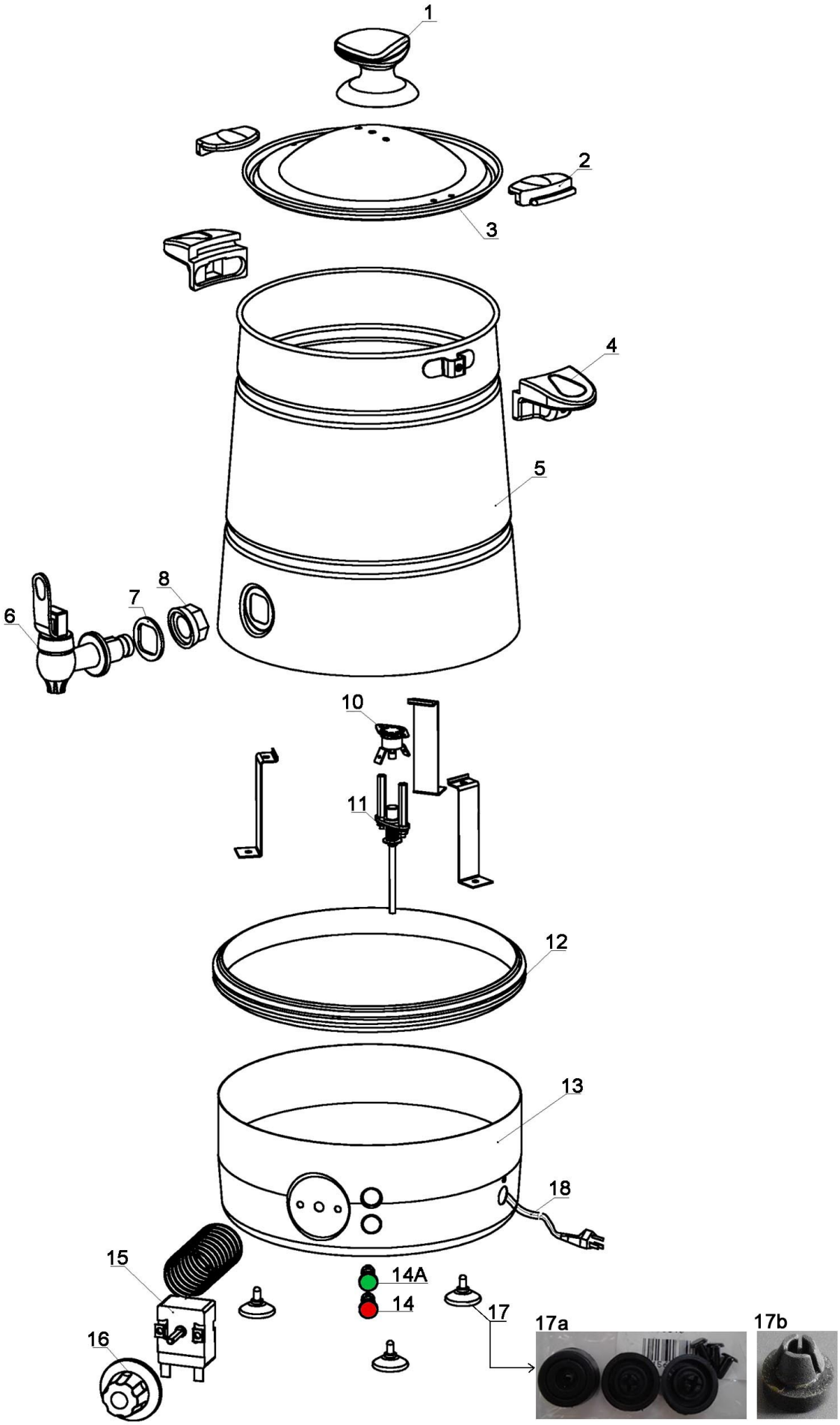

Bartscher	Heisswasser-Spender 5L Artikel-Nr.: 200061	Explosionszeichnung 05.09.2014	Seite 1/2

Pos.	Artikelbeschreibung	Description of item	Artikel Nr./ Item No.	Listenpreis/ List Price
1-3	Deckel komplett	Lid complete	02000613	14,40 €
4	Griff	Handle	02000614	4,30 €
5	Behälter	Container	02000615	53,10 €
6	Ablasshahn	Drain cock	02000616	9,70 €
7				
8				
10	Sicherheitsthermostat	Safety thermostat	020006110	1,00 €
11	Resetstift komplett	Reset pin complete	020006111	0,70 €
12	Verbindungsring, schwarz	Connecting ring, black	020006112	12,30 €
13	Boden	Botto,	02000617	10,70 €
14	Kontrolllampe, rot	Red indicator light	020006114	1,40 €
14A	Kontrolllampe, grün	Green indicator light	020006114A	1,40 €
15	Thermostat EGO	Thermostat EGO	020006115	18,20 €
16	Knebel	Knob	020006116	4,30 €
17a	Fuß - Set, 3 Stück, schwarz,	Base - set, 3 pieces, black, rubber	01000619	3,20 €
17b	Fuß - Set, 3 Stück, schwarz,	Base - set, 3 pieces, black, rubber	E010006191	3,20 €
18	Anschlusskabel	Power cord	02000618	8,00 €