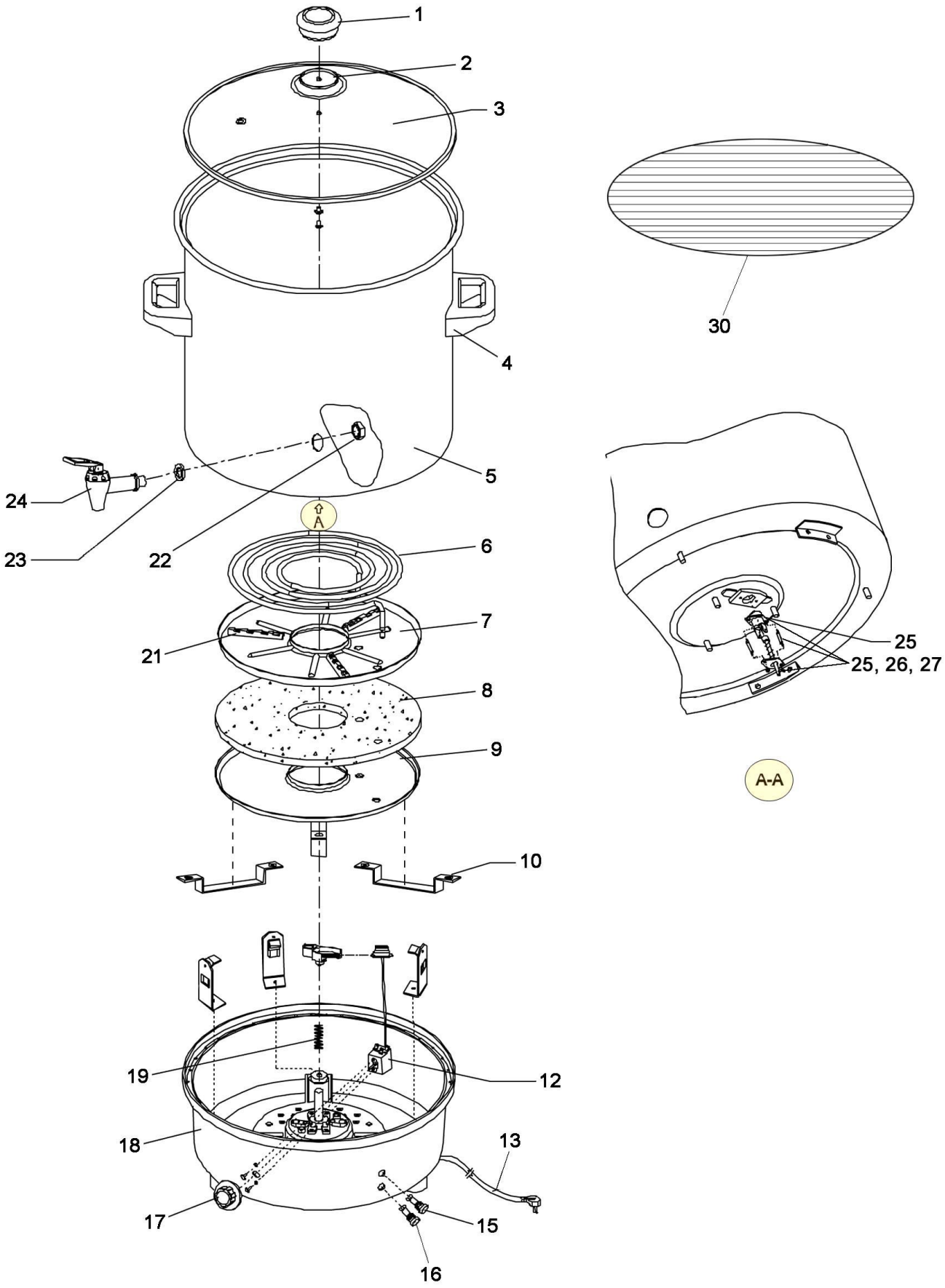

Bartscher	Glühweintopf, Einkochtopf 25L, CNS Glühweintopf, Einkochtopf 30L, CNS Artikel-Nr.: A200052, 200057	Explosionszeichnung bis September 2013 14.05.2014	Seite 1/4

Pos.	Artikelbeschreibung	Description of item	Artikel Nr./ Item No.	Listenpreis/ List Price
1	Griff m. Schraube	Handle w. screw	A036030	1,00 €
2				
3 + 2 + 1	Deckel mit Griff, Glas	Lid with handle, glass	A02000521	18,60 €
4	Handgriff	Handle	A040391	5,40 €
5	Gehäuse 25 L	Housing 25 L	A020005211	70,80 €
	Gehäuse 30 L	Housing 30 L	A020005230	83,00 €
6	Heizkörper, 2000 W, 230 V	Heating element, 2000 W, 230 V	A02000524	36,30 €
7	Schutzblech	Protection plate	A02000525	16,00 €
8	Isolierung	Insulation	A02000528	5,40 €
9	Befestigungsplatte	Mounting plate	A02000529	10,70 €
10	Bügel	Clamp	A020005210	8,00 €
12	Thermostat 95° C, 15 A	Thermostat 95° C, 15 A	A020005213	17,00 €
13	Anschlusskabel	Power cord	A0ND023	11,70 €
15	Kontrolllampe orange, 0,5 W	Orange indicator light, 0,5 W	A040380	1,90 €
16	Kontrolllampe grün, 0,5 W	Green indicator light, 0,5 W	A0ND022	3,20 €
17	Knebel	Knob	A02000523	2,00 €
18	Gehäuse unten	Bottom housing	A020005212	17,70 €
19	Feder	Spring	A020005219	3,10 €
21	Klammer f. Heizkörper	Brace f. heating element	A02000526	5,40 €
22	Ablasshahn, Kunststoff	Drain cock, plastic	A040375	13,80 €
23				
24				
25	Sicherheitsthermostat 200 °C	Safety thermostat 200 °C	A040390	4,30 €
25, 26, 27	Sicherheitsthermostat 110 °C	Safety thermostat 110 °C	A040389	6,40 €
30	Rost	Grid	A02000522	4,00 €
o.Abb./no pic.	Warmhaltedeckel	Heat-retaining lid for cups	200059	19,50 €

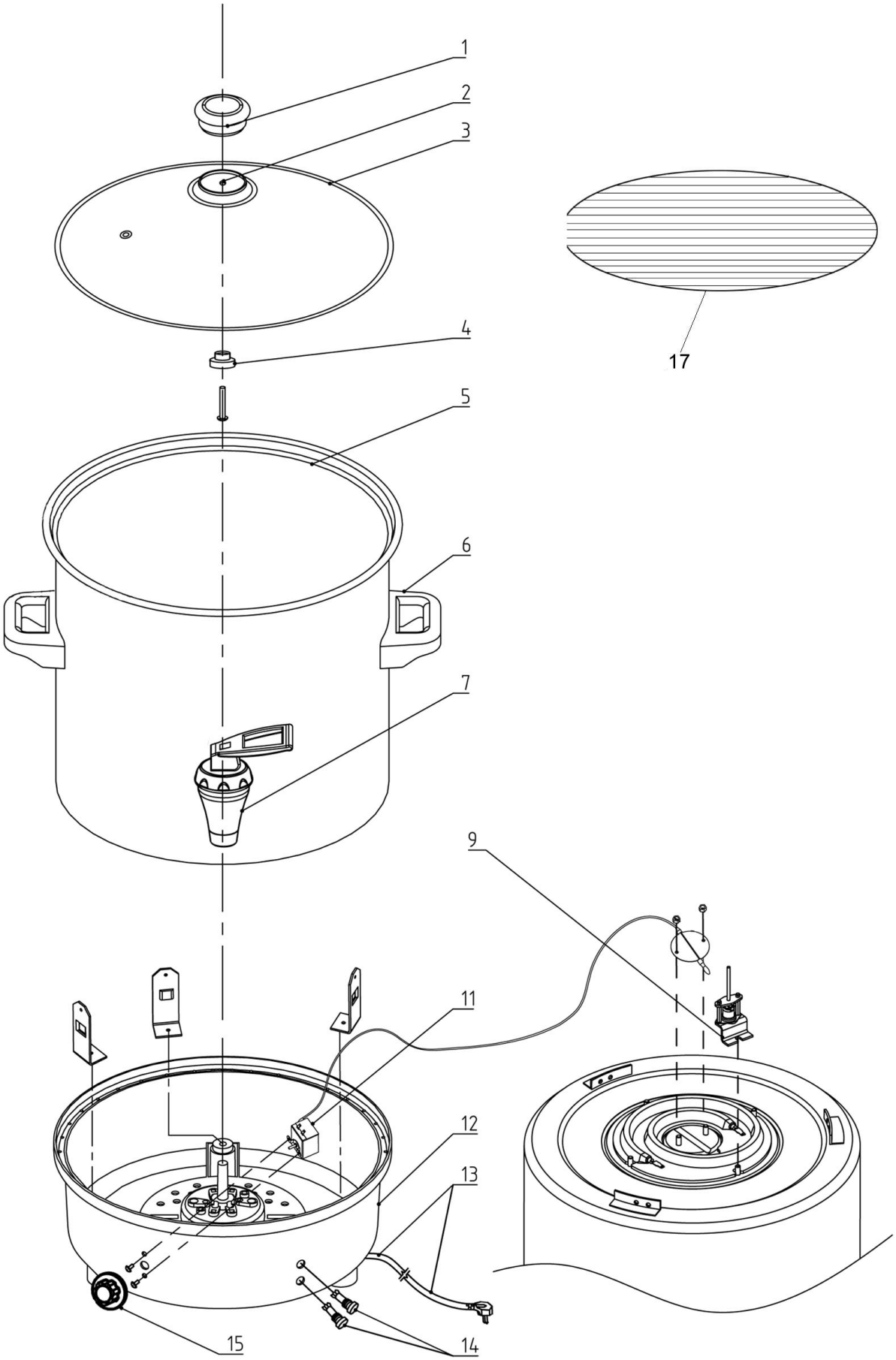

Bartscher	Glühweintopf, Einkochtopf 25L, CNS Glühweintopf, Einkochtopf 30L, CNS Artikel-Nr.: A200052, 200057	Explosionszeichnung ab Oktober 2013 14.05.2014	Seite 3/4

Pos.	Artikelbeschreibung	Description of item	Artikel Nr./ Item No.	Listenpreis/ List Price
1	Griff m. Schraube	Handle w. screw	A036030	1,00 €
2				
4				
3 + 4 + 2 + 1	Deckel mit Griff, Glas	Lid with handle, glass	A02000521	18,60 €
5	Gehäuse 25 L	Housing 25 L	A020005211	70,80 €
	Gehäuse 30 L	Housing 30 L	A020005230	83,00 €
6	Handgriff	Handle	A040391	5,40 €
7	Ablasshahn, Kunststoff	Drain cock, plastic	A040375	13,80 €
9	Thermostat, Grundeinstellung	Thermostat, basic setting	A020005209	6,40 €
11	Thermostat 105°C	Thermostat 105°C	A020005218	36,10 €
12	Gehäuse unten	Bottom housing	A020005212	17,70 €
13	Anschlusskabel	Power cord	A0ND023	11,70 €
14	Kontrolllampe orange, 0,5 W	Orange indicator light, 0,5 W	A040380	1,90 €
	Kontrolllampe grün, 0,5 W	Green indicator light, 0,5 W	A0ND022	3,20 €
15	Knebel	Knob	A02000523	2,00 €
17	Rost	Grid	A02000522	4,00 €
o.Abb./no pic.	Warmhaltedeckel	Heat-retaining lid for cups	200059	19,50 €