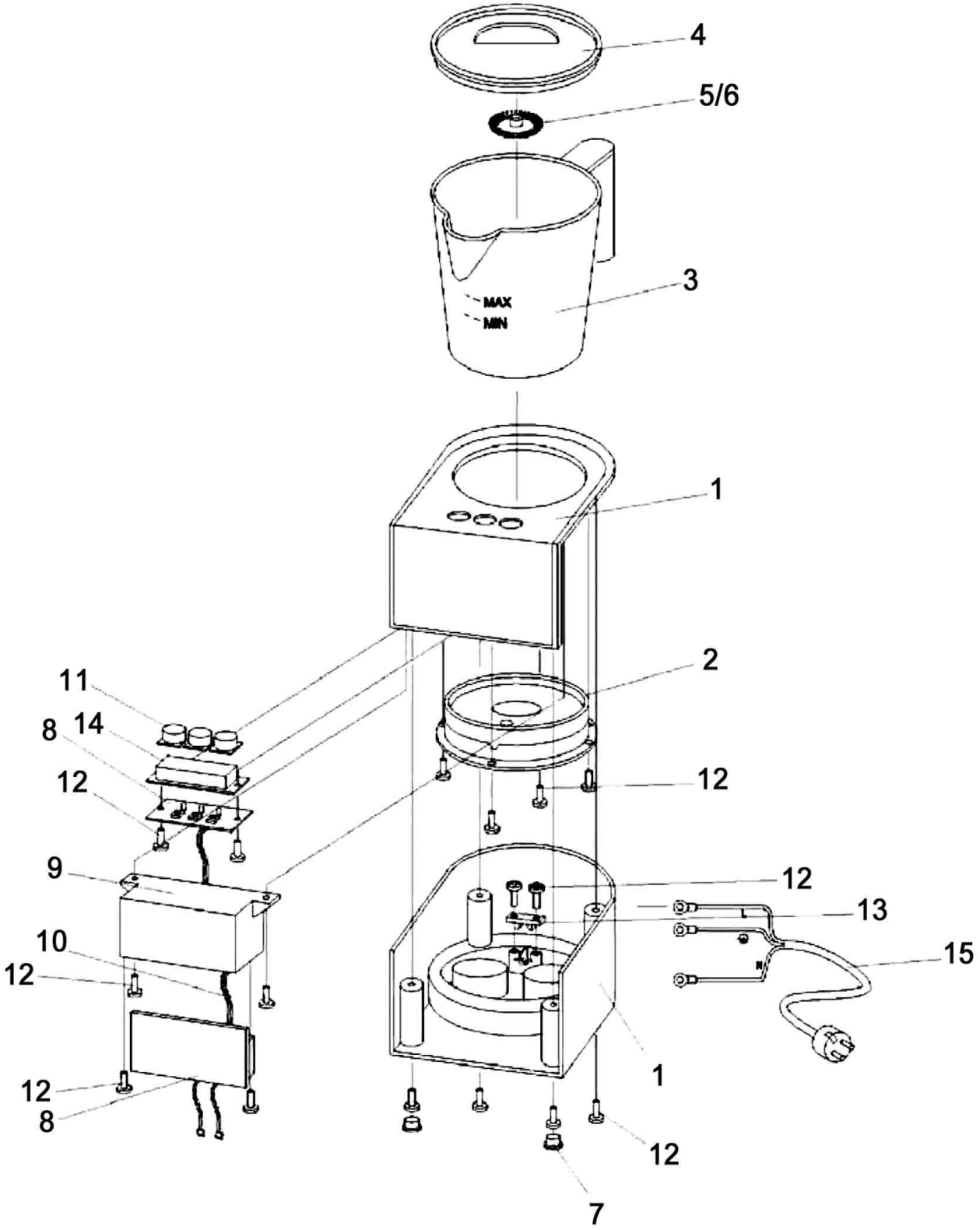

Bartscher	Milchaufschäumer Induktion Artikel-Nr.: 190129	Explosionszeichnung 12.03.2014	Seite 1/2

Pos.	Artikelbeschreibung	Description of item	Artikel Nr./ Item No.	Listenpreis/ List Price
1	Boden	Bottom	01901291	21,30 €
2	Heizkörper	Heating element	01901292	39,00 €
2	Kanne	Jug	01901293	34,50 €
4	Deckel	Lid	01901294	9,60 €
5	Aufschäumscheibe	Frother disc	0190195	6,40 €
6	Mixscheibe	Mixing rod	01901296	6,40 €
7	Fuß, rutschfest	Base, nonslip	01901297	0,70 €
8	Elektronikplatine	Electronic card	01901298	55,20 €
9	Anschlussbox	Connection box	01901299	3,10 €
10	Verkabelung	Cabling	019012910	13,90 €
11	Drucktasten-Satz	Push button set	019012911	1,90 €
12	Schraubensatz	Screw set	019012912	0,30 €
13	Verschraubungssatz	Screw set	019012913	0,20 €
14	Abdeckung, Gummi	Rubber cover	019012914	3,10 €
15	Anschlusskabel	Power cord	019012915	9,60 €