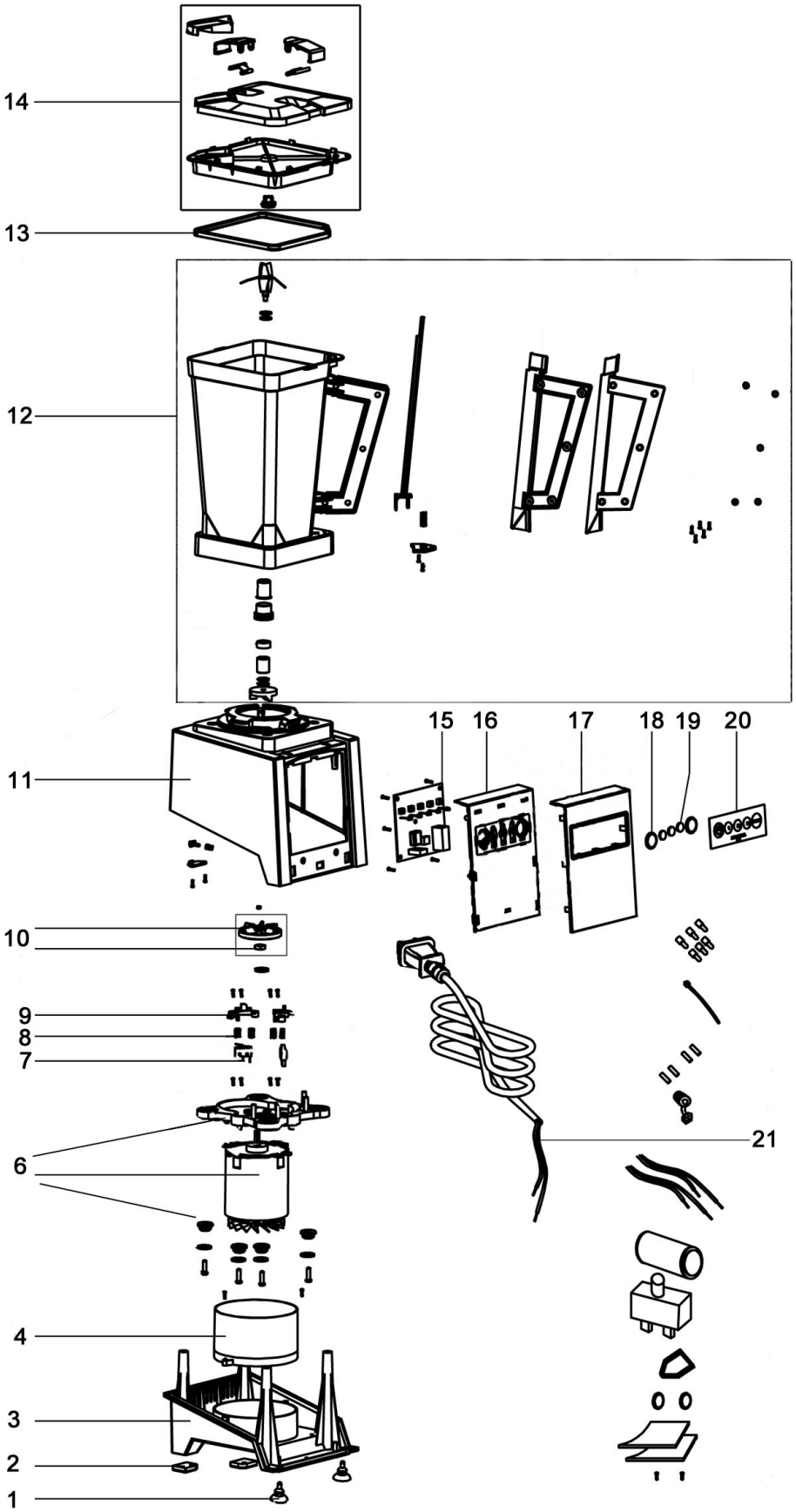

Bartscher	Multi-Blender Artikel-Nr.: 150151	Explosionszeichnung 22.06.2015	Seite 1/2

Pos.	Artikelbeschreibung	Description of item	Artikel Nr./ Item No.	Listenpreis/ List Price
1	Fuß	Base	E015015101	0,30 €
2	Fuß, hinten	Back base	E015015102	0,40 €
3	Boden	Bottom	E015015103	7,30 €
4	Luftführung	Airflow guide	E015015104	1,70 €
6	Motor 230V, 1000W	Motor 230V, 1000W	E015015106	67,70 €
7	Mikroschalter 250V, 5A	Microswitch 250V, 5A	E015015107	1,80 €
8	Druckfeder	Compression spring	E015015108	0,10 €
9	Gehäuse z. Schalter	Schalter box	E015015109	0,80 €
10	Antriebsrad	Drive wheel	E015015110	1,30 €
11	Gehäuse	Housing	E015015111	12,60 €
12	Mixbecher	Shaker	E015015112	35,80 €
13	Dichtung, Silikon	Gasket, silicone	E015015113	1,80 €
14	Deckel	Lid	E015015114	9,00 €
15	Platine	Circuit board	E015015115	30,00 €
16	Blende, Kunststoff	Plastic panel	E015015116	3,40 €
17	Blende, Edelstahl	Panel, stainless steel	E015015117	2,90 €
18	Abdeckung, groß	Cover, big	E015015118	0,50 €
19	Abdeckung, klein	Cover, small	E015015119	0,80 €
20	Bedienblende	Control panel	E015015120	1,60 €
21	Anschlusskabel	Power cord	E015015121	5,80 €