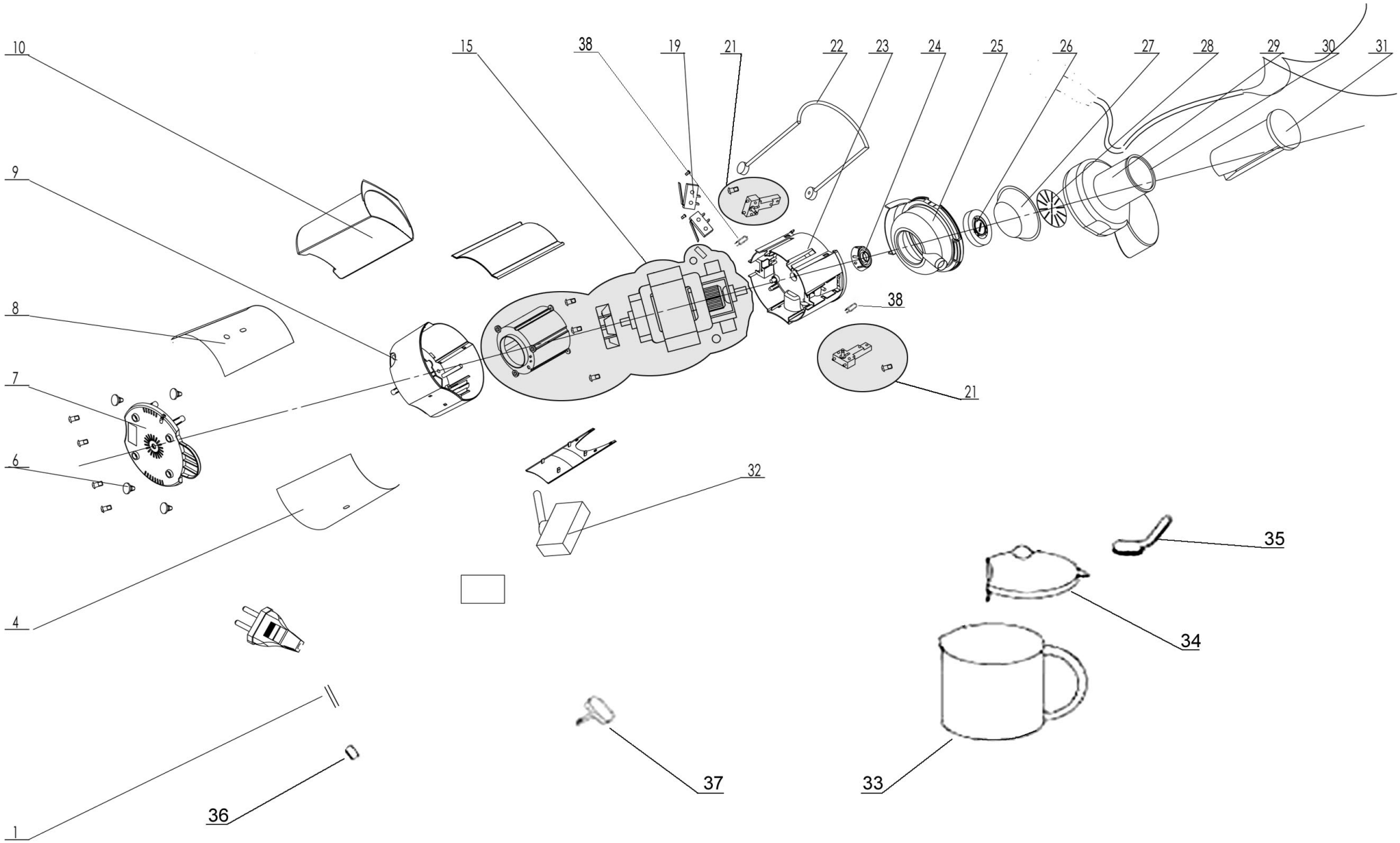

Bartscher	Entsafter Top Juicer Artikel-Nr.: 150145	Explosionszeichnung 19.03.2014	Seite 1/2

Pos.	Artikelbeschreibung	Description of item	Artikel Nr./Item No.	Listenpreis/ List price
1	Anschlusskabel	Power cord	01501458	2,50 €
4	Abdeckung hinten	Back cover	015014515	4,30 €
6	Fuß	Base	015014512	1,00 €
7	Sockel	Base	015014513	3,80 €
8	Abdeckung vorne	Front cover	015014511	5,40 €
9	Gehäuse unten	Bottom housing	015014514	5,40 €
10	Tresterbehälter	Pulp container	015014510	3,20 €
15	Motor komplett	Motor complete	015014516	35,90 €
19	Druckschalter	Push button switch	01501459	1,90 €
21	Schnappverschluss, komplett	Snap fit, complete	E015014521	3,10 €
22	Klemmbügel	Clamping bracket	01501456	8,00 €
23	Gehäuse oben	Upper housing	01501455	5,40 €
24	Mitnehmer	Carrier	015014523	5,40 €
25	Auffangbehälter	Down slideway board	01501454	5,40 €
26-28	Siebkorb komplett	Sieve basket complete	01501453	16,00 €
29-30	Deckel m. Einfüllschute	Lid w. pouring shield	01501452	5,40 €
31	Stopfer	Pusher	01501451	3,10 €
32	Geschwindigkeitsstufenschalter	Speed level switch	015014518	0,70 €
33	Becher, Kunststoff	Plastic mug	015014520	4,80 €
34	Deckel z. Kunststoffbecher	Lid f. plastic cup	015014521	0,70 €
35	Reinigungsbürste	Cleaning brush	015014522	1,00 €
36	Zugentlastung	Strain relief	01501457	0,70 €
37	Knebel	Knob	015014519	0,40 €
38	Auslöser-Set, 2 Stück	Trigger-set, 2 pcs	E015014538	0,70 €