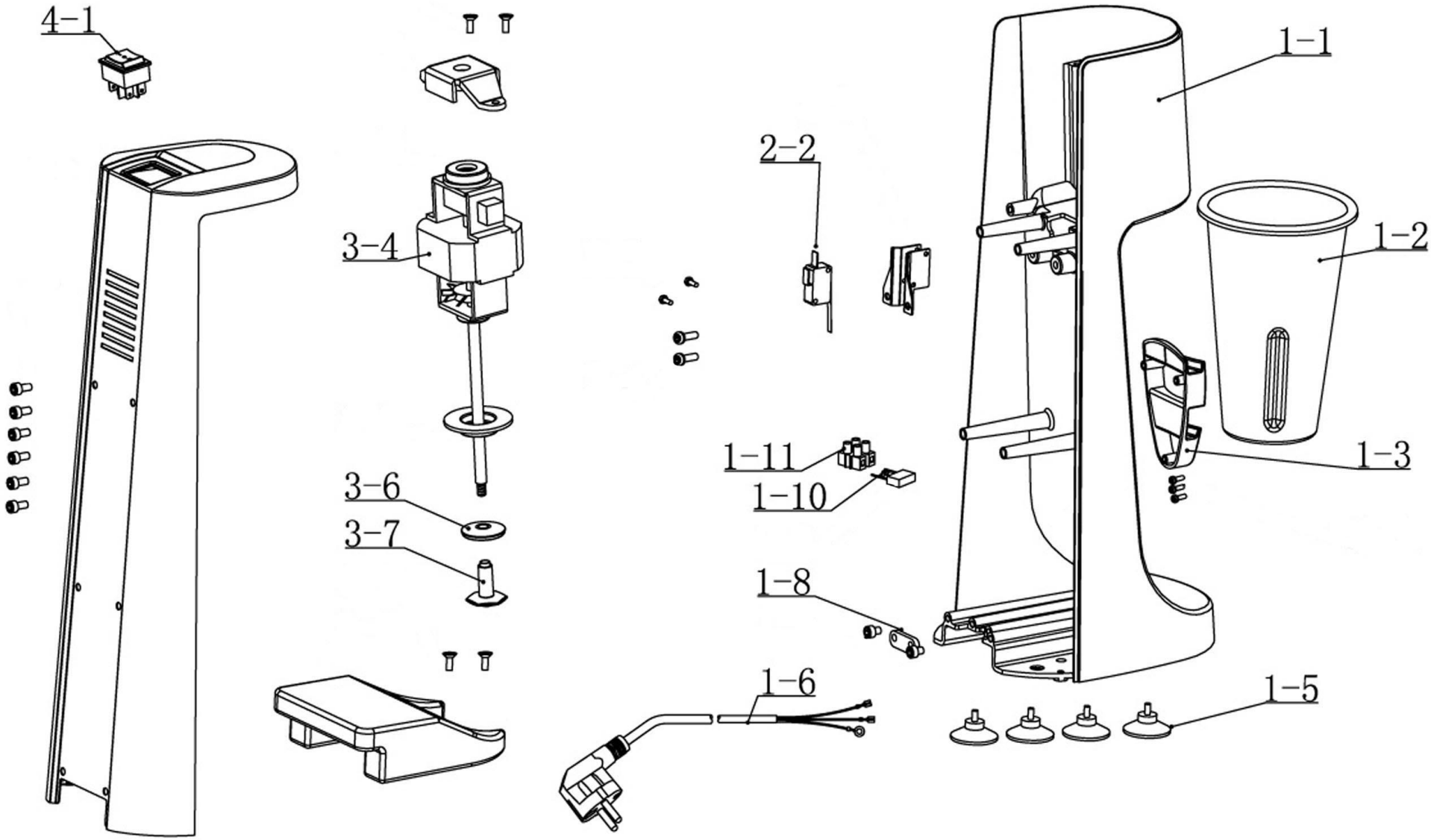

Bartscher	Drink Mixer 650ml Artikel-Nr. 135105	Explosionszeichnung 21.10.2015	Seite 1/2

Pos.	Artikelbeschreibung	Description of item	Artikel Nr./ Item No.	Listenpreis/ List price
1-1	Gehäuse	Housing	01351058	58,40 €
1-2	Mixbecher	Shaker	01351051	22,20 €
1-3	Halterung z. Mixbecher	Halder f. shaker	01351059	5,40 €
1-5	Fuß - Set, 4 stück	Base - set, 4 pieces	01351052	6,40 €
1-6	Anschlusskabel	Power cord	013510510	13,30 €
1-8	Zugentlastung	Strain relief	013510511	3,10 €
1-10	Entstörungskondensator	Anti-interference capacitor	01351053	5,40 €
1-11	Anschlussklemme	Terminal clamp	013510512	3,20 €
2-2	Mikroschalter	Microswitch	01351054	5,40 €
3-4	Motor	Motor	01351024	53,10 €
3-6	Rührflügel m. Dichtung	Agitator w. gasket	01351055	8,50 €
3-7				
4-1	Schalter, Ein - Aus	Switch, on - off	01351057	9,60 €