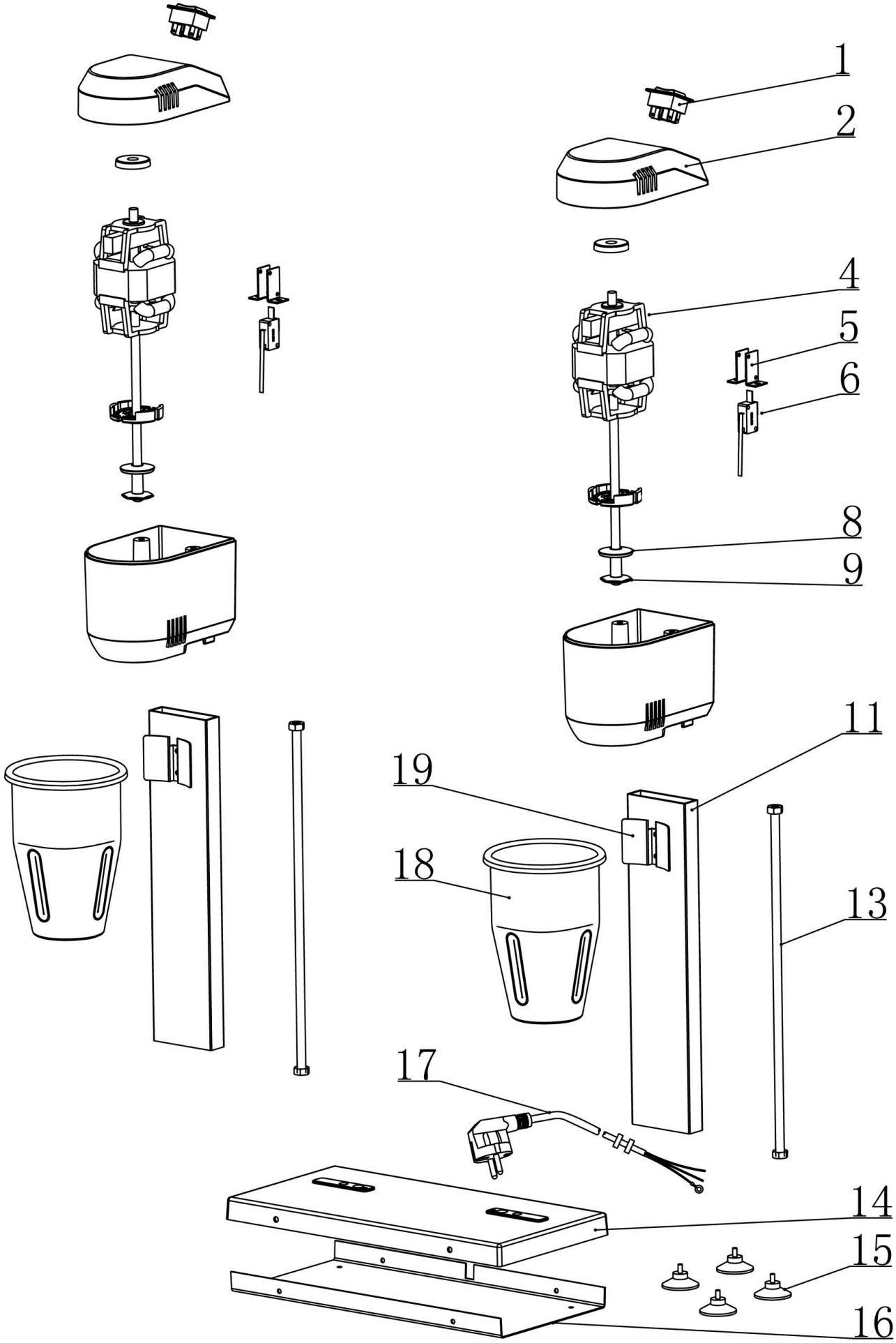

Bartscher	Drink Mixer doppelt 2x700ml Artikel-Nr.: 135102	Explosionszeichnung 21.10.2015	Seite 1/2

Pos.	Artikelbeschreibung	Description of item	Artikel Nr./ Item No.	Listenpreis/ List Price
1	Schalter, Ein - Aus	Switch, on - off	01351057	9,60 €
2	Abdeckung	Cover	01351022	16,00 €
4	Motor	Motor	01351024	53,10 €
5	Halterung z. Mikroschalter	Microswitch holder	01351025	5,40 €
6	Mikroschalter	Microswitch	01351054	5,40 €
8	Rührflügel m. Dichtung	Agitator w. gasket	01351055	8,50 €
9				
11	Halterung	Bracket	013510211	24,40 €
13	Schraube	Screw	013510213	8,00 €
14	Bodenplatte	Bottom plate	013510214	26,60 €
15	Fuß - Set, 4 Stück	Base - set, 4 pieces	01351052	6,40 €
16	Abdeckung z. Boden	Cover f. base	013510216	17,70 €
17	Anschlusskabel	Power cord	013510217	13,30 €
18	Mixbecher	Shaker	013510218	22,20 €
19	Halterung z. Mixbecher	Holder f. shaker	013510219	8,00 €