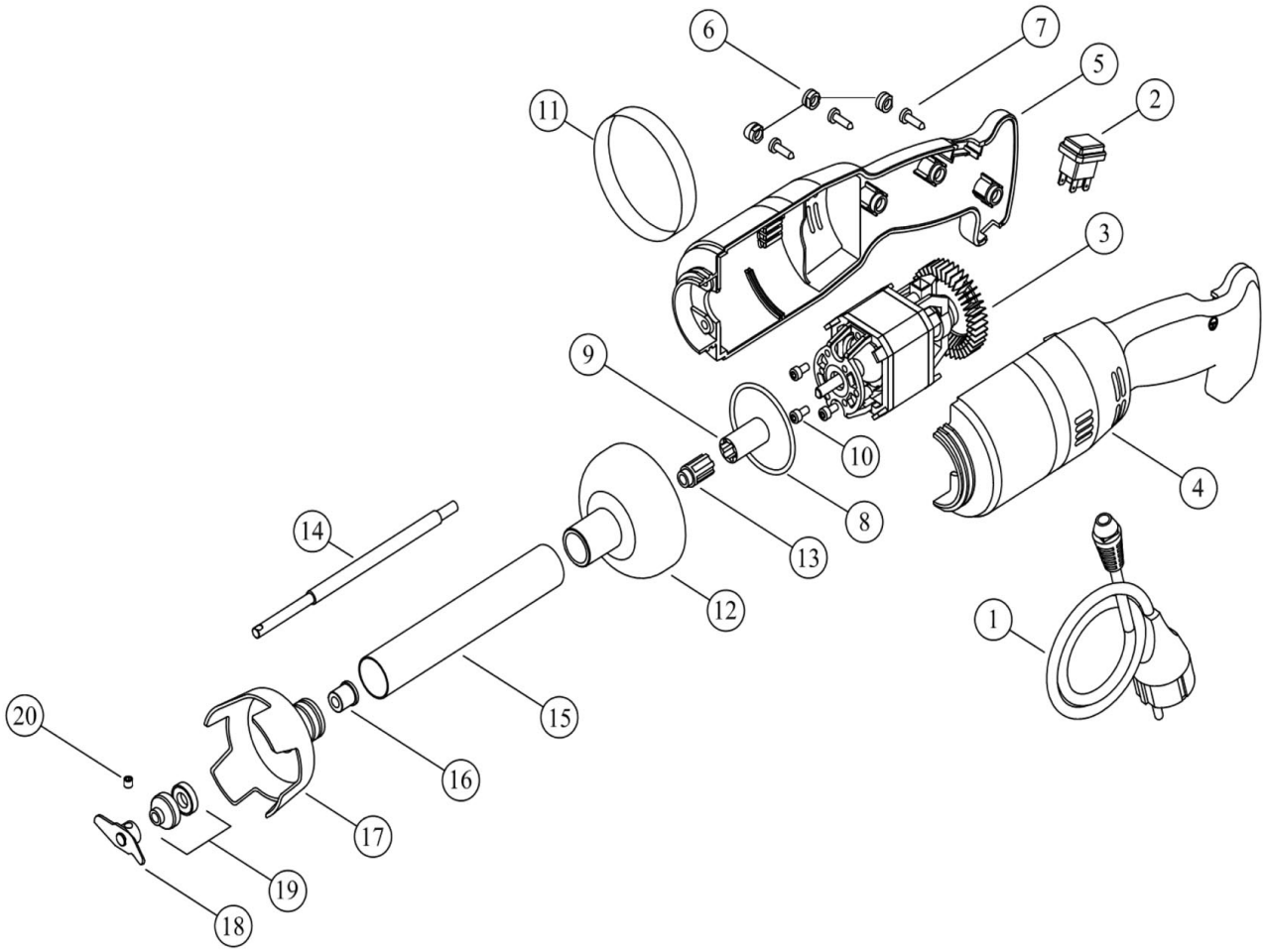

Bartscher	Stabmixer 250W Artikel-Nr.: 130115	Explosionszeichnung 14.07.2014	Seite 1/2

Pos.	Artikelbeschreibung	Description of item	Artikel Nr./ Item No.	Listenpreis/ List price
1	Anschlusskabel	Power cord	0R00414	41,30 €
2	Druckschalter	Push button switch	0R00415	16,50 €
3	Motor 230V, 50Hz	Motor 230V, 50 Hz	0R00416	136,40 €
4	Gehäuse, links	Left housing	0R00417	57,80 €
5	Gehäuse, rechts	Right housing	0R00418	57,80 €
6	Kappe, 3 Stück	Cap, 3 pieces	0R00419	7,10 €
8	O-Ring	O-ring	0R00420	4,20 €
9	Anschlussstück	Connection piece	0R00281	24,80 €
11	Ring	Ring	0R00421	20,70 €
12	Kappe	Cap	0R00422	42,40 €
13	Kupplung	Coupling	0R00423	24,80 €
14	Achse, Edelstahl	Pivot, stainless steel	0R00424	41,30 €
15	Rohr, Edelstahl	Tube, stainless steel	0R00425	52,00 €
16	Hülse	Sleeve	0R00426	21,50 €
17	Schneidfuß, Edelstahl	Cutting base, stainless stell	0R00427	90,50 €
18	Messer, Edelstahl	Kniefe, stainless steel	0R00428	37,20 €
19	Gleitringdichtung	Rotating seal	0R00429	52,00 €