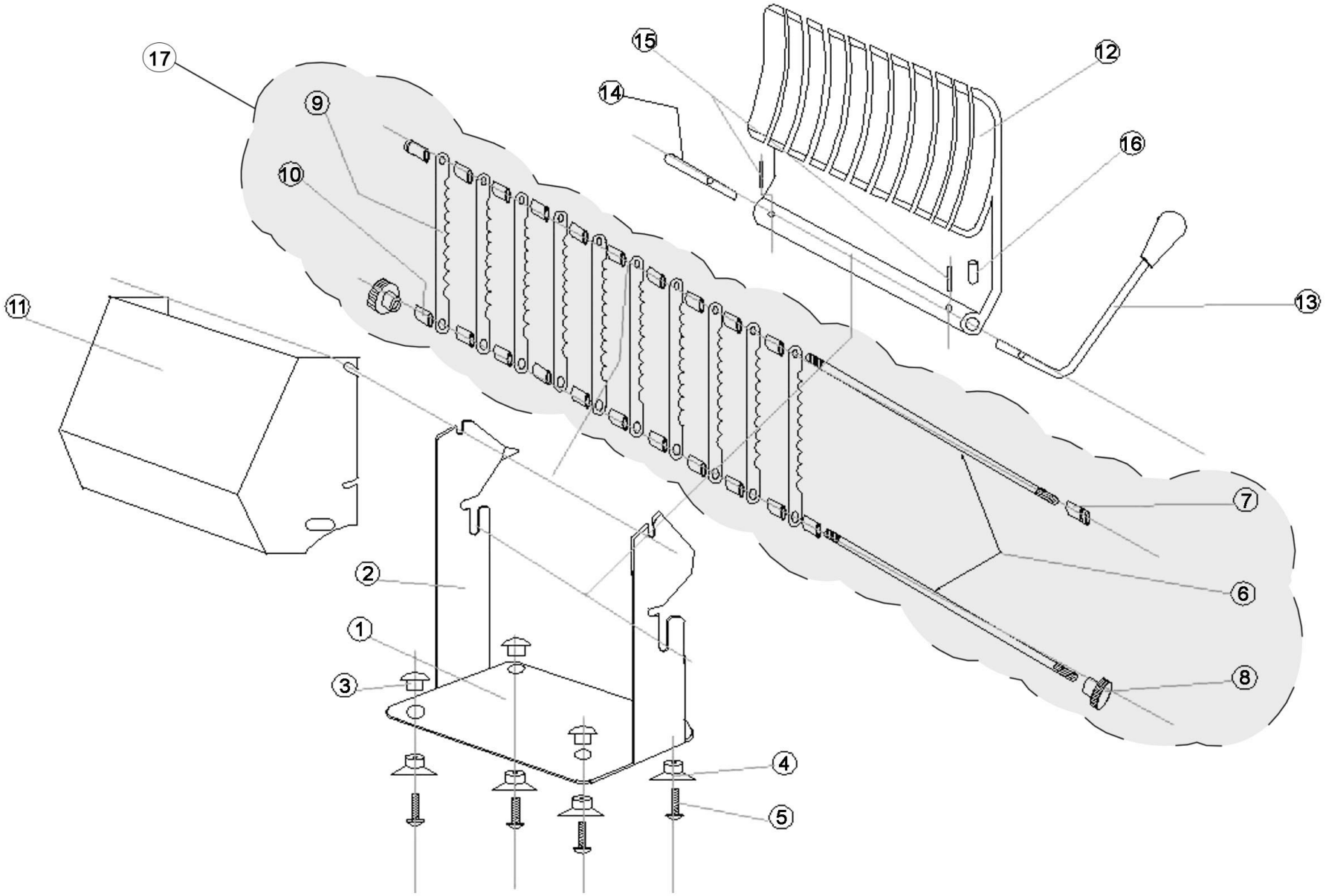

Bartscher	Currywurstschneider manuell Artikel-Nr.: 120579	Explosionszeichnung 08.09.2014	Seite 1/2

Pos.	Artikelbeschreibung	Description of item	Artikel Nr./Item No.	Listenpreis/ List price
1	Bodenplatte	Bottom plate	Auf Anfrage/On request	
2	Abdeckung, seitlich	Side cover	Auf Anfrage/On request	
3 - 5	Fuß komplett	Complete base	01205795	4,50 €
6 - 8	Befestigung komplett	Fixing complete	01205794	6,30 €
9	Messer	Knife	01205796	1,60 €
10	Distanzbuchse	Spacer bushing	01205793	1,00 €
11	Sammeltrichter	Funnel	01205791	31,00 €
12 - 16	Andruckplatte komplett	Pressing plate compete	01205792	36,10 €
17	Messerblock komplett	Knife block complete	01205797	42,10 €