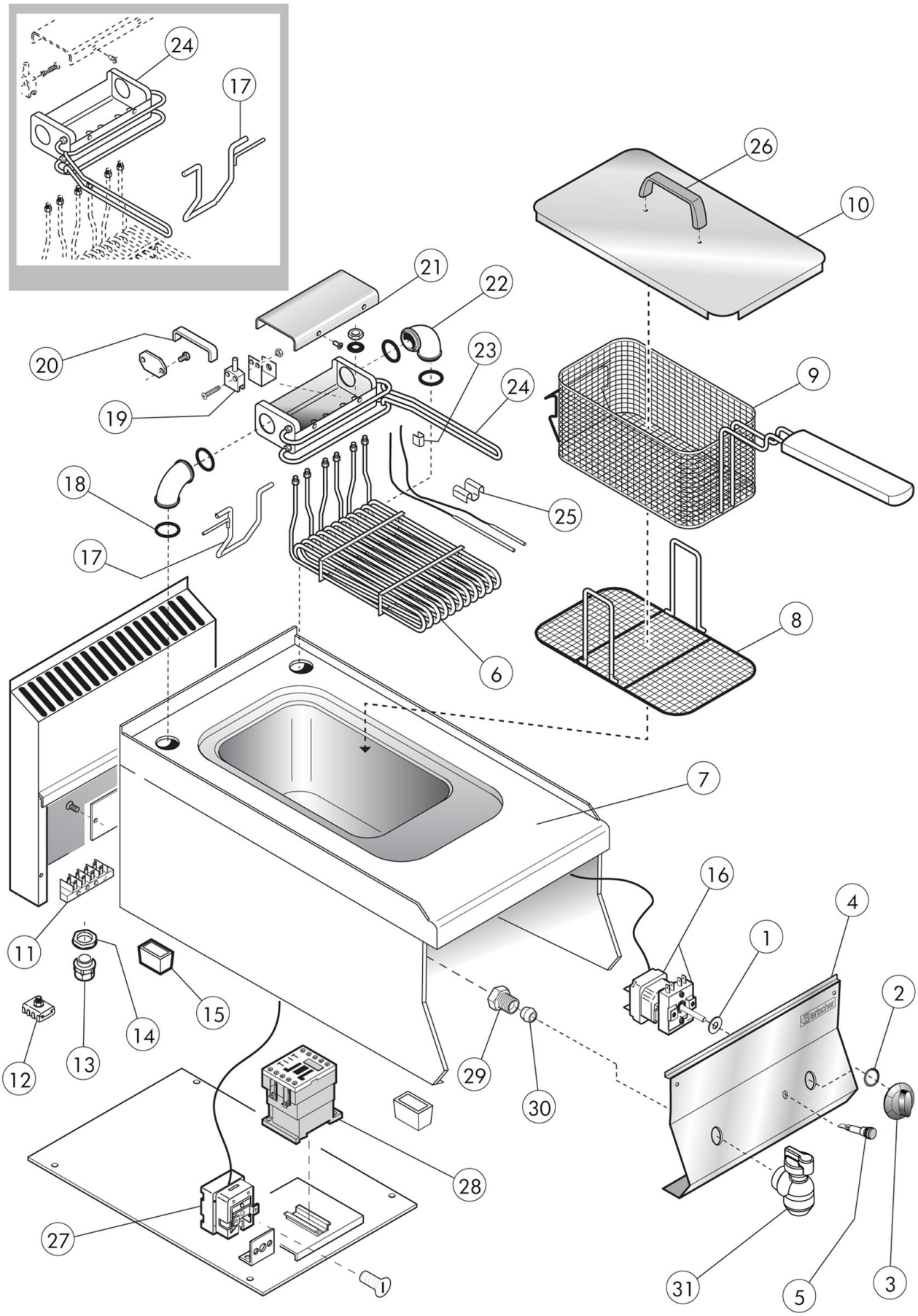


| | | | |
|---|---|---|---|
| Bartscher | Fritteuse 650, B400, 10L<br>Artikel-Nr.: 115204 | Explosionszeichnung<br>24.09.2015 | Seite 1/2 |

| Pos. | Artikelbeschreibung | Description of item | Artikel Nr./ Item No. | Listenpreis/ List price |
|---|---|---|---|---|
| 1 | Dichtung f. Schalterstift | Gasket f. switch pin | 050460 | 2,30 € |
| 2 | Dichtung z. Knebel | Gasket f. knob | 0588510 | 2,50 € |
| 3 | Knebel | Knob | 0CR0795740 | 16,30 € |
| 4 | Frontblende | Front panel | 0CR0847020 | 36,50 € |
| 5 | Kontrolllampe, orange | Orange indicator light | 0587500 | 4,60 € |
| 6 | Heizkörper 9kW | Heating element 9kW | 01037317200 | 229,20 € |
| 7 | Becken | Basin | 0CR0846590 | 739,20 € |
| 8 | Krümelsieb | Crumb sieve | 01031112600 | 54,30 € |
| 9 | Ersatzkorb | Substitute basket | 158610 | 69,00 € |
| 10 | Deckel z. Korb | Lid f. knob | 0CM229101 | 28,70 € |
| 11 | Anschlußklemme, 6-polig | Terminal clamp, 6-pole | 0A036206 | 18,40 € |
| 12 | Potentialausgleichsklemme | Potential equalisation clamp | 01878400 | 4,80 € |
| 13 | Zugentlastung | Strain relief | 01037112400 | 18,80 € |
| 14 | Verschraubung f. Zugentlastung | Screw connection f. strain relief | 01037114500 | 7,00 € |
| 15 | Fuß | Base | 01036021613 | 3,70 € |
| 16 | Thermostat m. Vorschalter | Thermostat w. switch | 0011MA0441 | 73,00 € |
| 17 | Halterung f. Heizkörper | Holder f. heating element | 01033715314 | 11,90 € |
| | Halterung f. Heizkörper, rechts | Holder f. heating element, right | 01033716314 | 9,30 € |
| 18 | Dichtung | Sealing | 01036507100 | 1,80 € |
| 19 | Mikroschalter | Microswitch | 01037312900 | 28,70 € |
| 20 | Dichtung, Schaumstoff, schwarz | Gasket, foamed, black | 01036607700 | 13,60 € |
| 21 | Abdeckung z. Heizungskasten | Cover f. heating box | 01044339300 | 13,60 € |
| 22 | Bogen z. Heizungskasten | Bow f. heating box | 01032100900 | 27,80 € |
| 23 | Halterung z. Fühler, einfach | Sensor support, single | 01033709500 | 2,30 € |
| 24 | Schwenkvorrichtung | Swivel device | 01041304334 | 175,20 € |
| | Schwenkvorrichtung, links | Swivel device, left | 01041304634 | 176,30 € |
| 25 | Halterung z. Fühler, doppelt | Sensor support, double | 01033515200 | 8,50 € |
| 26 | Griff | Handle | 08222510 | 22,90 € |
| 27 | Sicherheitsthermostat 230°C | Safety thermostat 230°C | 0011MA0896 | 107,70 € |
| 28 | Schütz | Contactor | 0CM187300 | 58,20 € |
| 29 | Schraube z. Ablasshahn | Screw f. drain cock | 0866000 | 13,40 € |
| 30 | Schneidring | Cutting ring | 0866200 | 12,60 € |
| 31 | Ablasshahn | Drain cock | 0CR0846920 | 89,90 € |
| o.Abb/n.pic | Verlängerung z. Ablasshahn | Extension f. drain cock | 0CR0846931 | 60,00 € |