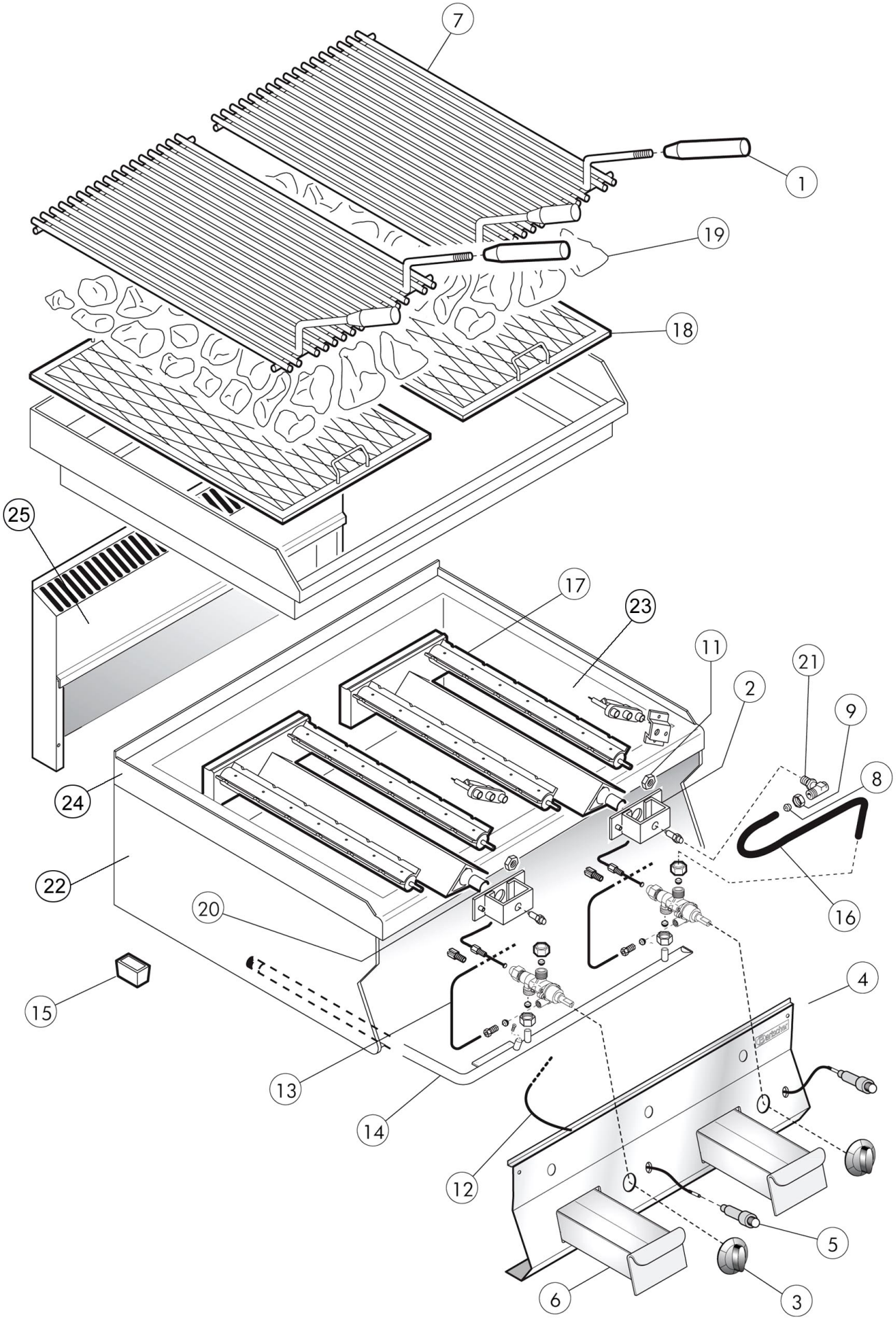

Bartscher	Lavasteingrill, Gas, 650, B800 Artikel-Nr.: 1151593/1151591	Explosionszeichnung 22.09.2015	Seite 1/4

Pos.	Artikelbeschreibung	Description of item	Artikel Nr./ Item No.	Listenpreis/ List price
1	Griff, schwarz	Handle, black	0A018000	5,00 €
2	Halterung z. Gashahn	Bracket f. gas cock	01041105212	42,90 €
3	Knebel	Knob	02599300	15,40 €
4	Frontblende	Front panel	0931950	57,70 €
5	Piezozünder	Piezo igniter	01936100	18,00 €
6	Fettauffangschublade	Grease drip drawer	0930650	107,80 €
7	Grillrost ohne Schraubgriff	Grill grid without handle	01041301200	122,50 €
8	Schneidring	Cutting ring	086720	0,70 €
9	Verschraubung M16 x 1,5 A19	Screw connection M16 x 1,5 A19	01326500	3,00 €
11	Mutter 14 x 1	Nut 14 x 1	01033700200	2,20 €
12	Zündkabel	Ignition cable	0011MA0952	10,40 €
13	Zündgasleitung	Ignition gas pipe	0932020	18,60 €
	Zündgasleitung links	Ignition gas pipe left	0932030	22,70 €
14	Gasrampe	Gas ramp	0931970	56,20 €
15	Fuß	Base	01036021613	3,70 €
16	Hauptgasleitung	Main gas pipe	0932010	9,10 €
17	Brenner	Burner	01828112	181,10 €
18	Rost f. Lavasteine	Grid f. lava rock	01829522	210,20 €
19	Lavasteine 7Kg	Lava rock 7kg	100611	52,00 €
20	Verbindungsstück	Connecting piece	01043001400	5,40 €
21	Düsenträger	Nozzle holder	0021700	20,90 €
22	Seitenwand links	Left side panel	0848010	49,60 €
23	Seitenwand rechts	Right side panel	0848000	49,60 €
24	Kochmulde	Cooking top	0931390	203,80 €
25	Kamin 800	Chimney 800	01041115400	152,70 €

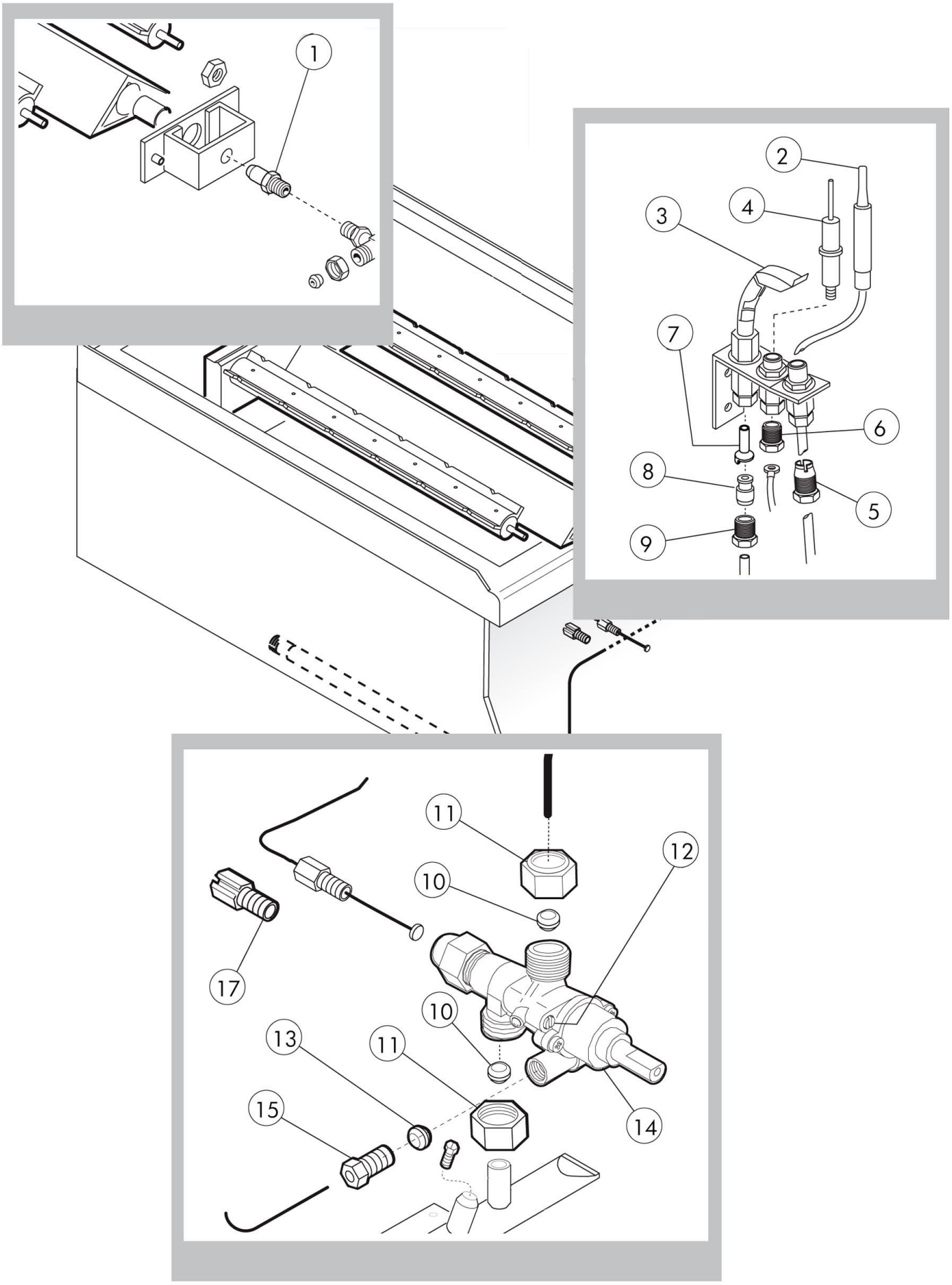
1
2
3
4
5
6
7
8
9
10
11
12
13
14
15
17

Pos.	Artikelbeschreibung	Description of item	Artikel Nr./ Item No.	Listenpreis/ List price
1	Düse, Erdgas H Ø 205	Nozzle, natural gas H Ø 205	0523411	6,60 €
	Düse, Erdgas L Ø 220	Nozzle, natural gas L Ø 220	0523711	5,70 €
	Düse, Propan Ø 115	Nozzle, propane Ø 115	0521611	6,00 €
	Düse, Propan Ø 130 f. Dänemark	Nozzle, propane Ø 130 f. Denmark	0521991	2,20 €
2	Thermoelement 800 mm	Thermocouple 800 mm	01916000	31,80 €
3	Zündbrenner	Ignition burner	01887700	32,60 €
4	Zündkerze	Ignition plug	01888300	21,70 €
5	Verschraubung z. Thermoelement	Screw connection f. thermocouple	020219	3,20 €
6	Anschluss z. Zündkerze	Connection f. ignition plug	054361	3,10 €
7	Zünddüse, Erdgas Ø 27	Ignition nozzle, natural gas Ø 27	016108	12,20 €
	Düse, Propan f. Dänemark	Nozzle, propane f. Denmark	01888000	13,00 €
8	Kegel, 4S	Pin, 4S	01888100	3,00 €
9	Verschraubung M10 x 1/4	Screw connection M10 x 1/4	0673500	4,90 €
10	Schneidring	Cutting ring	086720	0,70 €
11	Verschraubung M16 x 1,5 A19	Screw connection M16 x 1,5 A19	01326500	3,00 €
12	Kleinstellschraube, Erdgas Ø 90	Min. regul. screw, nat. gas Ø 90	01033720200	15,30 €
	Kleinstellschraube, Erdgas Ø 140	Min. regul. screw, nat.gas Ø 140	01883400	7,50 €
13	Schneidring	Cutting ring	0MA673600	1,30 €
14	Gashahn	Gas tap	0A011490	89,50 €
15	Verschraubung M10 x 1/4	Screw connection M10 x 1/4	0673500	4,90 €
17	Verschraubung	Screw connection	01359100	10,30 €