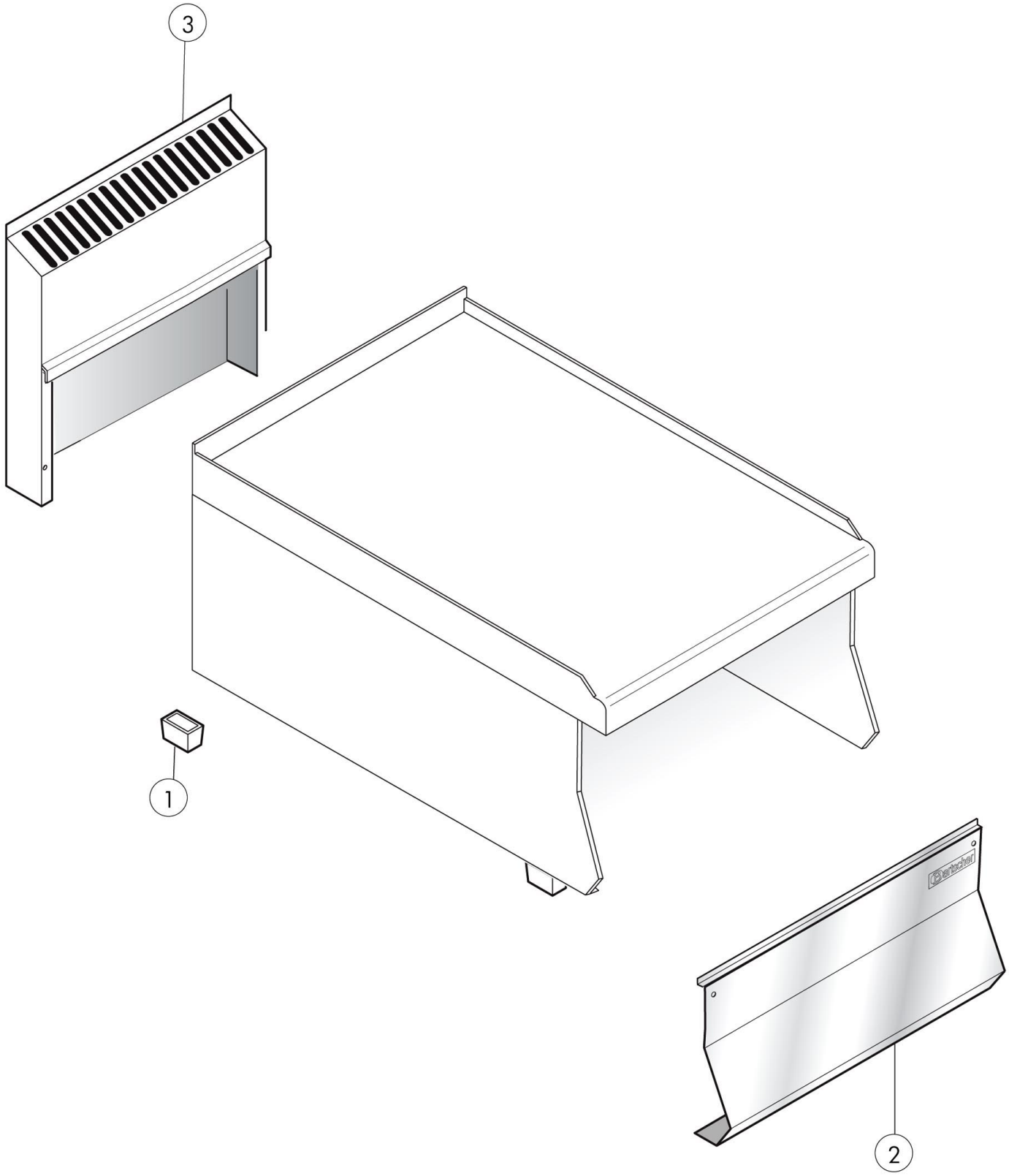

Bartscher	Arbeitsplatte Artikel-Nr.: 115.116	Explosionszeichnung 03.05.2013	Seite 1/2

Pos.	Artikelbeschreibung	Description of item	Artikel Nr./ Item No.	Listenpreis/ List price
1	Fuß	foot	01036021613	3,70 €
2	Frontblende	front panel	0846220	70,90 €
3	Rückwand mit Kamin 400 mm	back panel with chimney 400 mm	010405016900	131,00 €