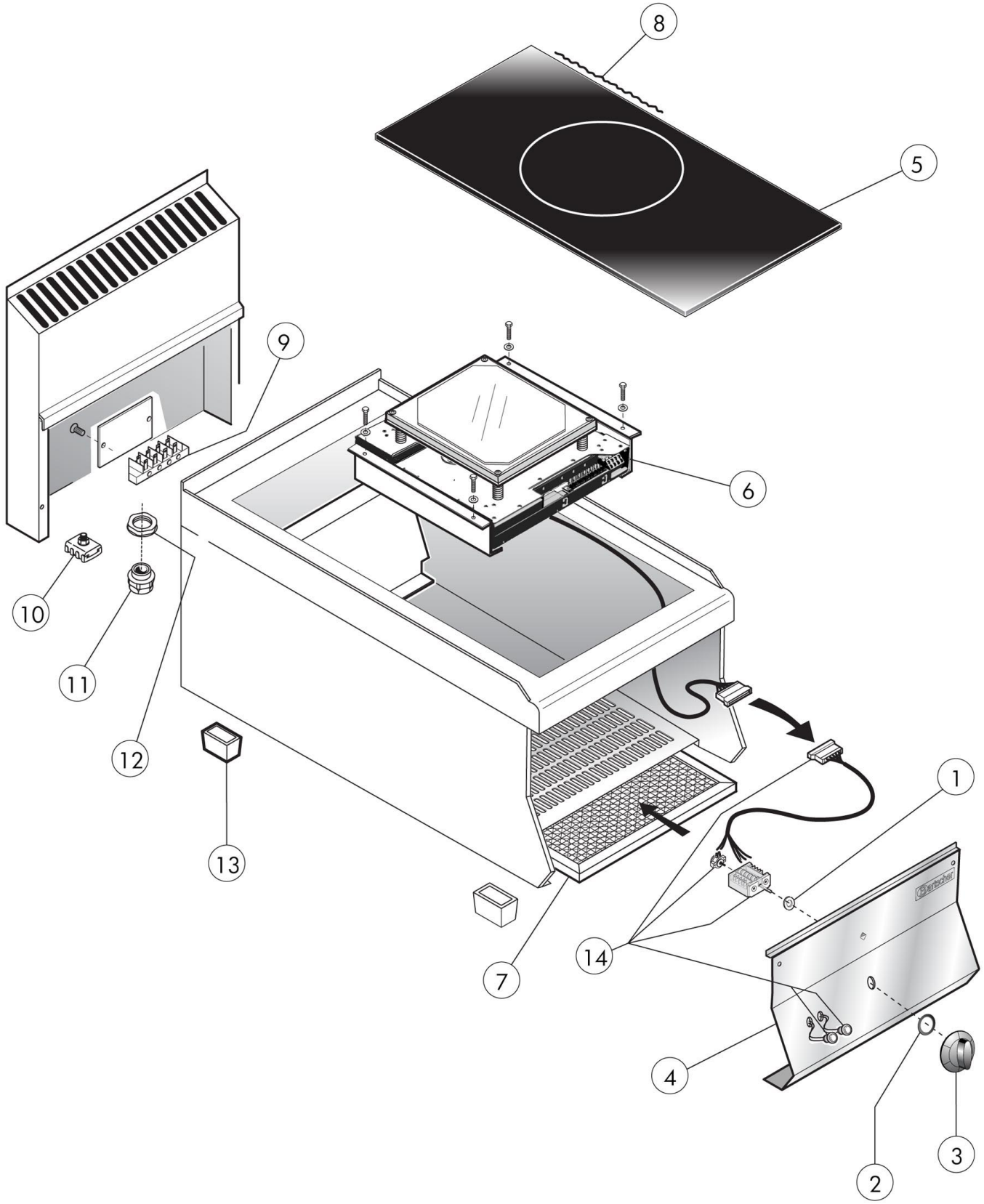

Bartscher	Induktionsherd 1 FL, 650, B400 Artikel-Nr.: 115090	Explosionszeichnung 01.07.2014	Seite 1/2

Pos.	Artikelbeschreibung	Description of item	Artikel Nr./ Item No.	Listenpreis/ List price
1	Dichtung f. Schalterstift	Gasket f. switch pin	050460	2,30 €
2	Dichtung z. Knebel	Gasket f. knob	0588510	2,50 €
3	Knebel	Knob	0796710	15,30 €
4	Frontblende	Front panel	0930990	37,60 €
5	Glasplatte, Ceran	Glass plate, ceramic	0930600	407,70 €
6	Generator EGO 5kW	Generator EGO 5kW	0846440	3.100,70 €
7	Filter	Filter	0798590	124,30 €
8	Klebstoff f. Ceranplatten, Pactan	Adhesive f. cerane stoves, Pactan	052811770	51,80 €
9	Anschlussklemme, 6-polig	Terminal clamp, 6-pole	0A036206	18,40 €
10	Potentialausgleichsklemme	Potential equalisation clamp	01878400	4,80 €
11	Zugentlastung	Strain relief	01037112400	18,80 €
12	Verschraubung f. Zugentlastung	Screw connection f. strain relief	01037114500	7,00 €
13	Fuß	Base	01036021613	3,70 €
14	Schaltereinheit EGO	Switch unit EGO	0737320	349,20 €