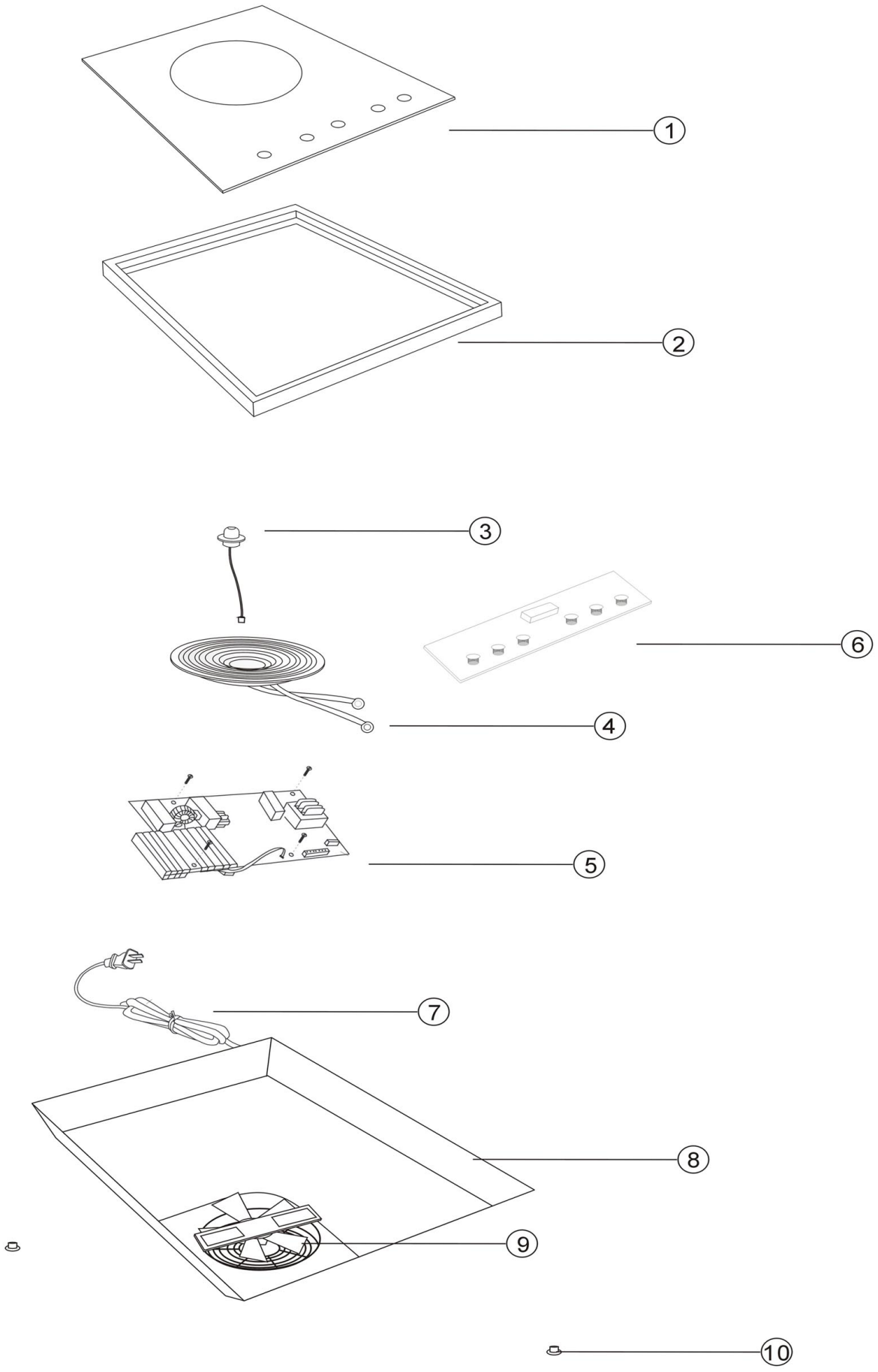

Bartscher	Induktionskocher Slider Artikel-Nr.: 105848	Explosionszeichnung 27.10.2014	Seite 1/2

Pos.	Artikelbeschreibung	Description of item	Artikel Nr./ Item No.	Listenpreis/ List Price
1	Glasplatte	Glass plate	E01058481	22,20 €
2	Gehäuse, Edelstahl	Housing, stainless steel	E01058482	44,30 €
3	Fühler f. Heizspule	Sensor f. heating coil	E010584315	5,40 €
4	Heizspule	Heating coil	E010582051	11,70 €
5	Hauptplatine	Mainboard	E01058485	42,50 €
6	Bedienplatine	Control board	E01058486	17,70 €
7	Anschlusskabel m. Stecker	Power cord with plug	E01058487	10,70 €
8	Bodenplatte	Bottom plate	E01058488	10,70 €
9	Lüfter	Fan	E01058489	6,40 €
10	Fuß, Kunststoff	Base, plastic	01058207	0,10 €