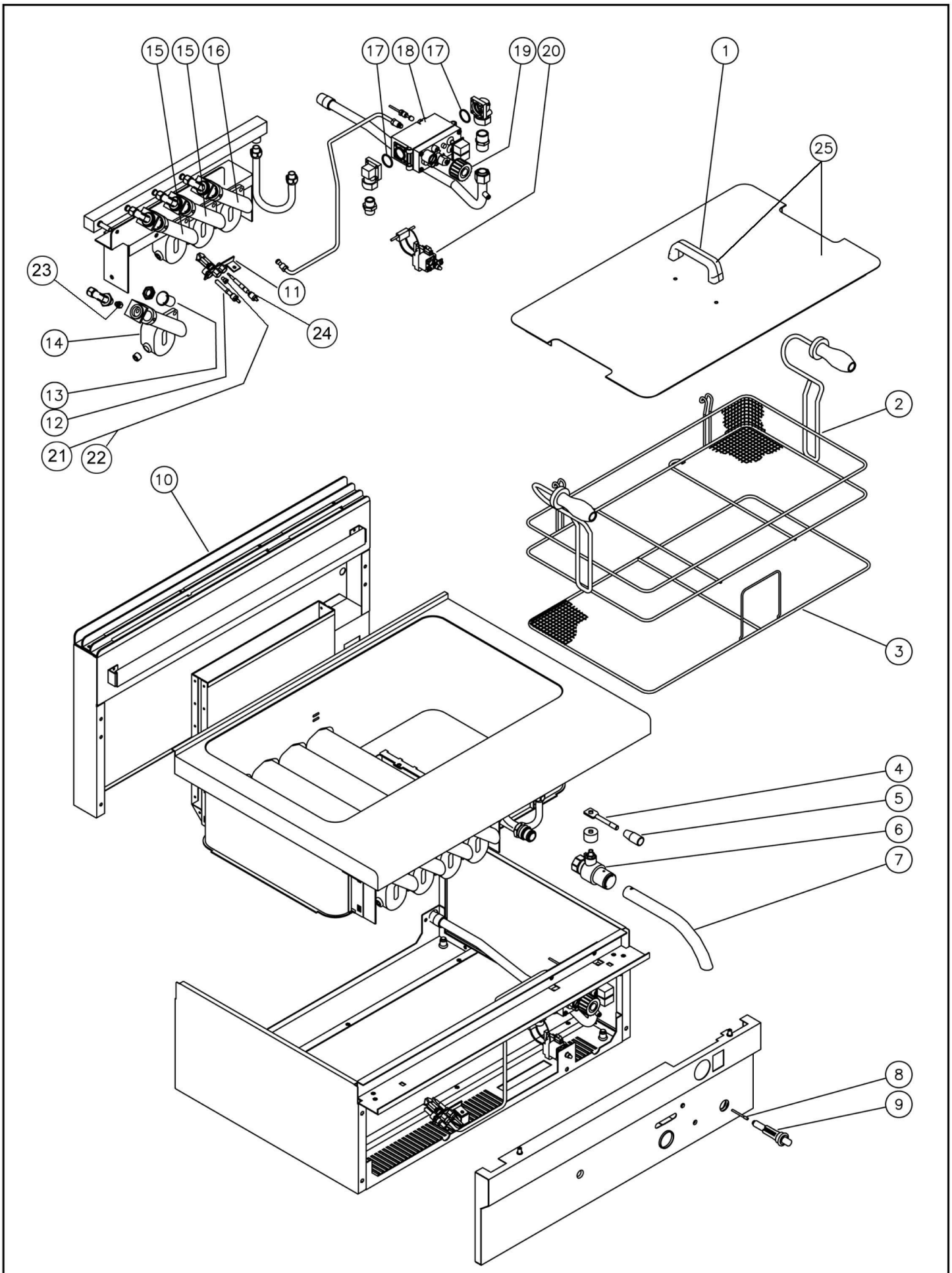

Bartscher	Backwarenfritteuse FPG18, 20L, Gas Artikel-Nr.: 1014113	Explosionszeichnung 30.04.2015	Seite 1/2

Pos.	Artikelbeschreibung	Description of item	Artikel Nr./ Item No.	Listenpreis/ List price
1	Griff	Handle	08222510	22,90 €
2	Ersatzkorb	Substitute basket	158608	139,00 €
3	Krümelsieb, verchromt	Crumb sieve, chromed	02010212	79,70 €
4	Hebel f. Ablasshahn	Lever f. drain cock	02108943	20,20 €
5	Griff, schwarz	Handle, black	01036706700	12,80 €
6	Ablasshahn	Drain cock	018453	66,10 €
7	Fettablassrohr	Grease discharge tube	018321	19,90 €
8	Zündkabel	Ignition cable	06050610	7,10 €
9	Piezozünder	Piezo igniter	017959	29,30 €
10	Kamingitter, emailliert	Draught diverter grid, enamelled	02010207	69,90 €
11	Zündbrenner SG 520	Ignition burner SG 520	07090025	28,90 €
12	Zündkerze	Ignition plug	01888300	21,70 €
13	Buchse f. Primärluft	Socket f. primary air	02008963	1,70 €
14	Hauptbrenner, links	Main burner, left side	02110214	33,70 €
15	Hauptbrenner, mitte	Main burner, middle	02110215	33,70 €
16	Hauptbrenner, rechts	Main burner, right side	02110213	33,70 €
17	O-Ring MINISIT	O-ring MINISIT	07070110	2,00 €
18	Thermostat MINISIT	Thermostat, MINISIT	016479	354,70 €
19	Knebel f. Thermostat MINISIT	Knob f. thermostat MINISIT	016751	13,80 €
20	Sicherheitsthermostat	Safety thermostat	02010152	113,20 €
21	Zünddüse, Propan, D 16	Ignition nozzle, propane, D 16	016136	7,00 €
22	Zünddüse, Erdgas, D 27	Ignition nozzle, natural gas, D 27	016137	5,70 €
23	Düsen-Satz, Propan	Nozzle set, propane	07042805	13,50 €
24	Thermoelement m. Kabel	Thermocouple w. cable	049232	42,60 €
25	Deckel m. Griff	Lid w. handle	02010211	51,70 €
o.Abb./	Kapillarrohrfühler	Capillary tube sensor	018611	99,20 €
no pic.	Düse, D145 37mbar	Nozzle D145 37mbar	07042804	4,50 €