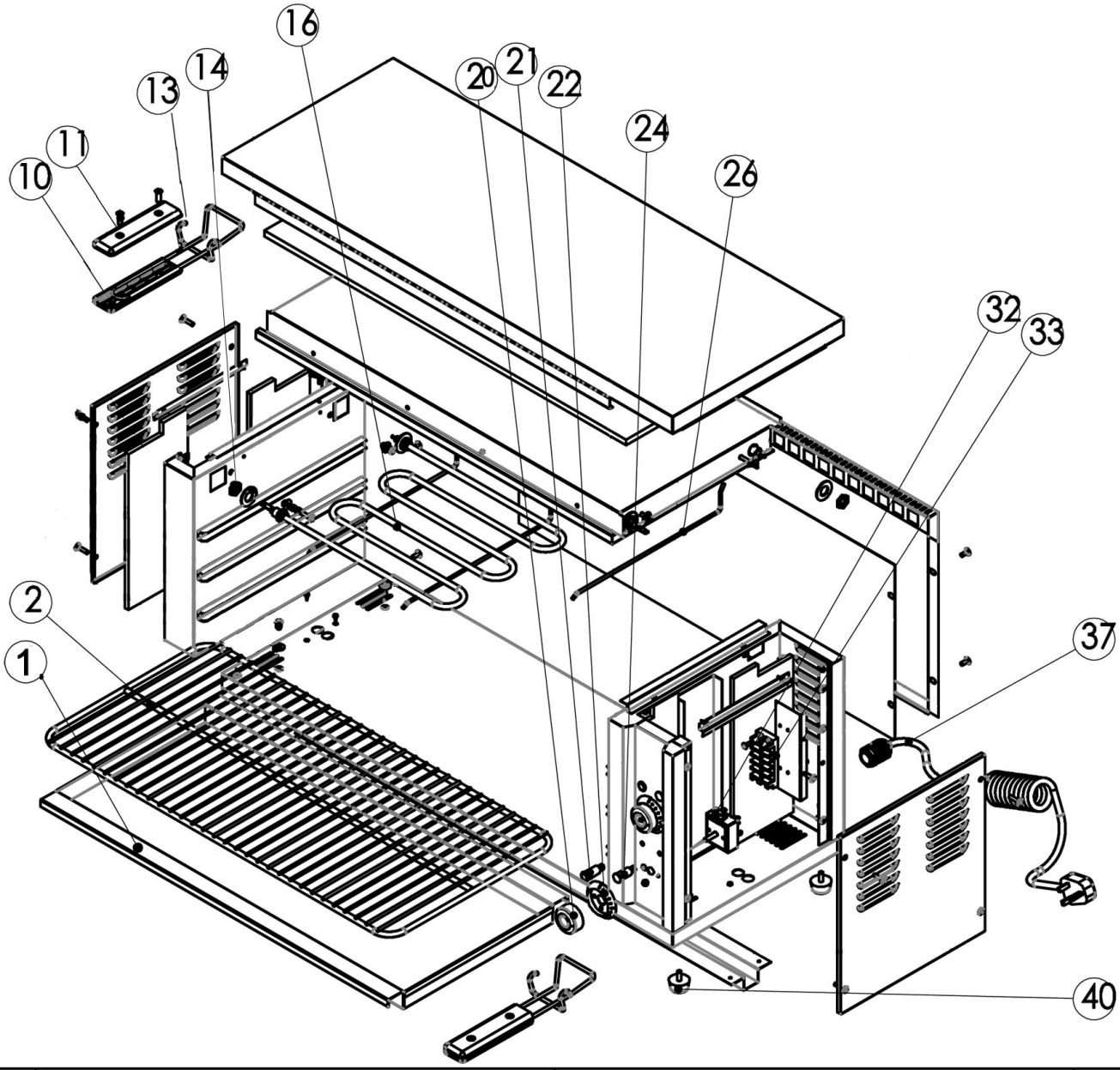

Bartscher	Salamander S702 2 Heizzonen Artikel-Nr.: 100529	Explosionszeichnung 29.05.2015	Seite 1/2

Pos.	Artikelbeschreibung	Description of item	Artikel Nr./Item No.	Listenpreis/ List price
1	Auffangbehälter	Down slideway board	020212050017	65,70 €
2	Rost	Grid	0302110550	68,20 €
10	Griff z. Korb, Kunststoff	Handle f. basket, plastic	A041303	9,80 €
11				
13	Griff	Handle	0302110551	6,90 €
14	Befestigung z. Heizkörper	Bracket f. heating element	0302140026	1,00 €
16	Heizkörper	Heating element	0301040848	27,70 €
20	Knebel m. Rosette	Knob w. temperature ring	A039853	4,90 €
21	Kontrolllampe, gelb 230V, 14A	Yellow indicator light 230V, 14A	A039887	2,70 €
22	Knebel m. Rosette	Knob w. temperature ring	A039853	4,90 €
24	Kontrolllampe, grün 230V, 14A	Green indicator light 230V, 14A	A039883	2,70 €
26	Schiene	Rail	0302110552	4,70 €
32	Energieregler	Energy regulator	05057021010	19,70 €
33	Anschlussklemme 500V, 15A	Terminal clamp 500V, 15A	A01506752	5,80 €
37	Anschlusskabel	Power cord	01057806	35,70 €
40	Fuß, Gummi	Base, rubber	0302090061	1,00 €