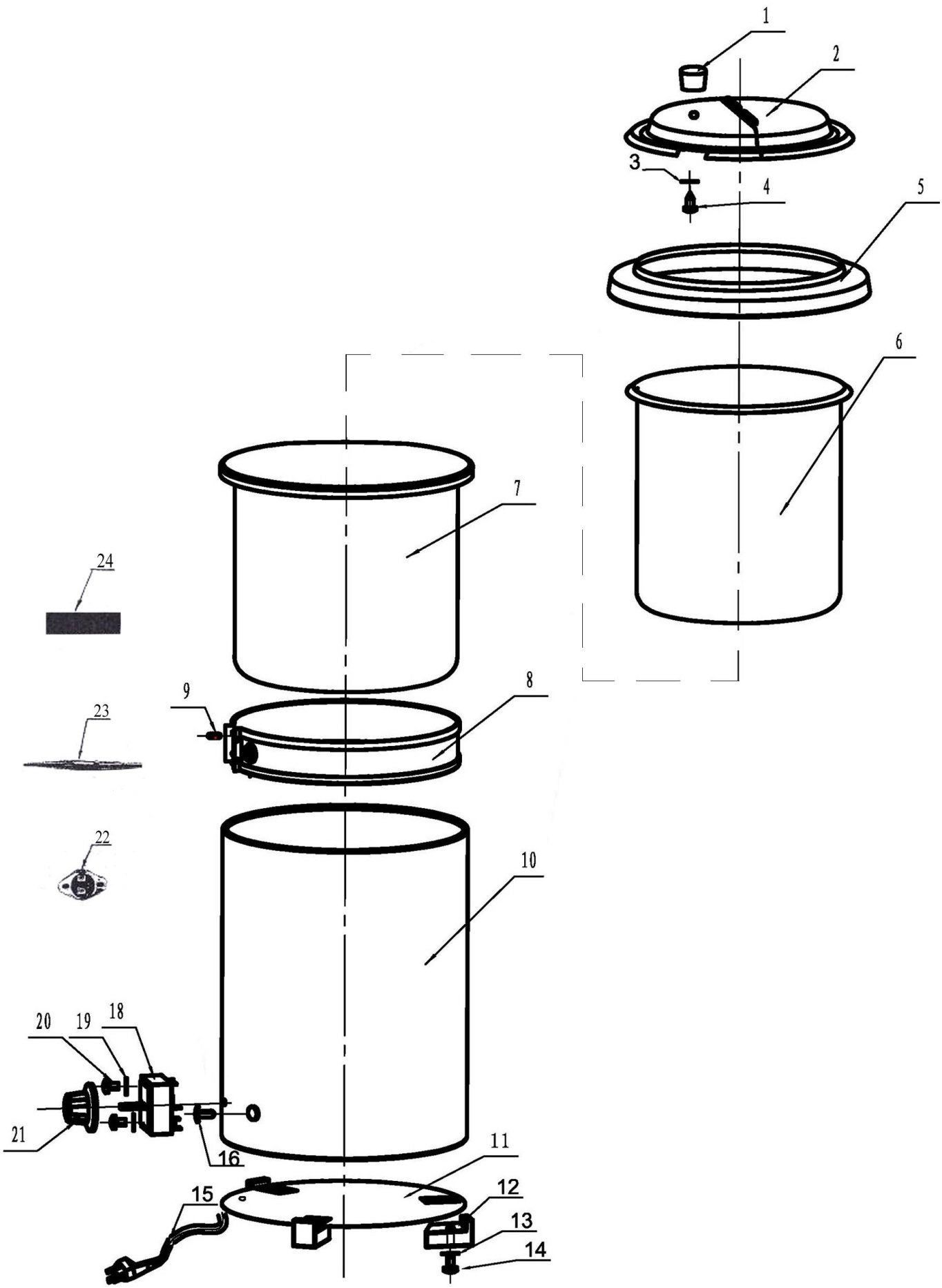

Bartscher	Suppentopf Artikel-Nr.: 100062	Explosionszeichnung 16.06.2015	Seite 1/2

Pos.	Artikelbeschreibung	Description of item	Artikel Nr./ Item No.	Listenpreis/ List Price
1	Griff, Kunststoff	Handle, plastic	E01000621	1,20 €
2-4	Deckel, Edelstahl	Lid, stainless steel	E01000622	23,00 €
5	Ring	Ring	E01000625	16,90 €
6	Einsatz, Edelstahl	Insert, stainless steel	E01000626	39,00 €
7	Wasserbehälter, Aluminium	Water container, aluminium	E01000627	33,70 €
8	Heizkörper	Heating element	E01000628	11,70 €
9	Feder	Spring	E01000629	1,30 €
10	Gehäuse	Housing	E010006210	13,30 €
11	Bodenplatte	Bottom plate	E010006211	7,70 €
12-14	Fuß, Kunststoff	Base, plastic	E010006212	3,20 €
15	Anschlusskabel	Power cord	E010006215	10,70 €
16	Kontrolllampe AD617	Indicator light AD617	E010006216	4,30 €
18	Energieregler 13 A, 230 V	Energy regulator 13 A, 230 V	05057021010	16,80 €
19-21	Knebel f. Thermostat	Knob f. thermostat	026631	2,50 €
22	Sicherheitsthermostat 95° C	Safety thermostat 95° C	E010006222	4,30 €
23	Sicherung	Fuse	E010006223	3,10 €
24	Magnetschild	Magnet plate	08134	4,30 €