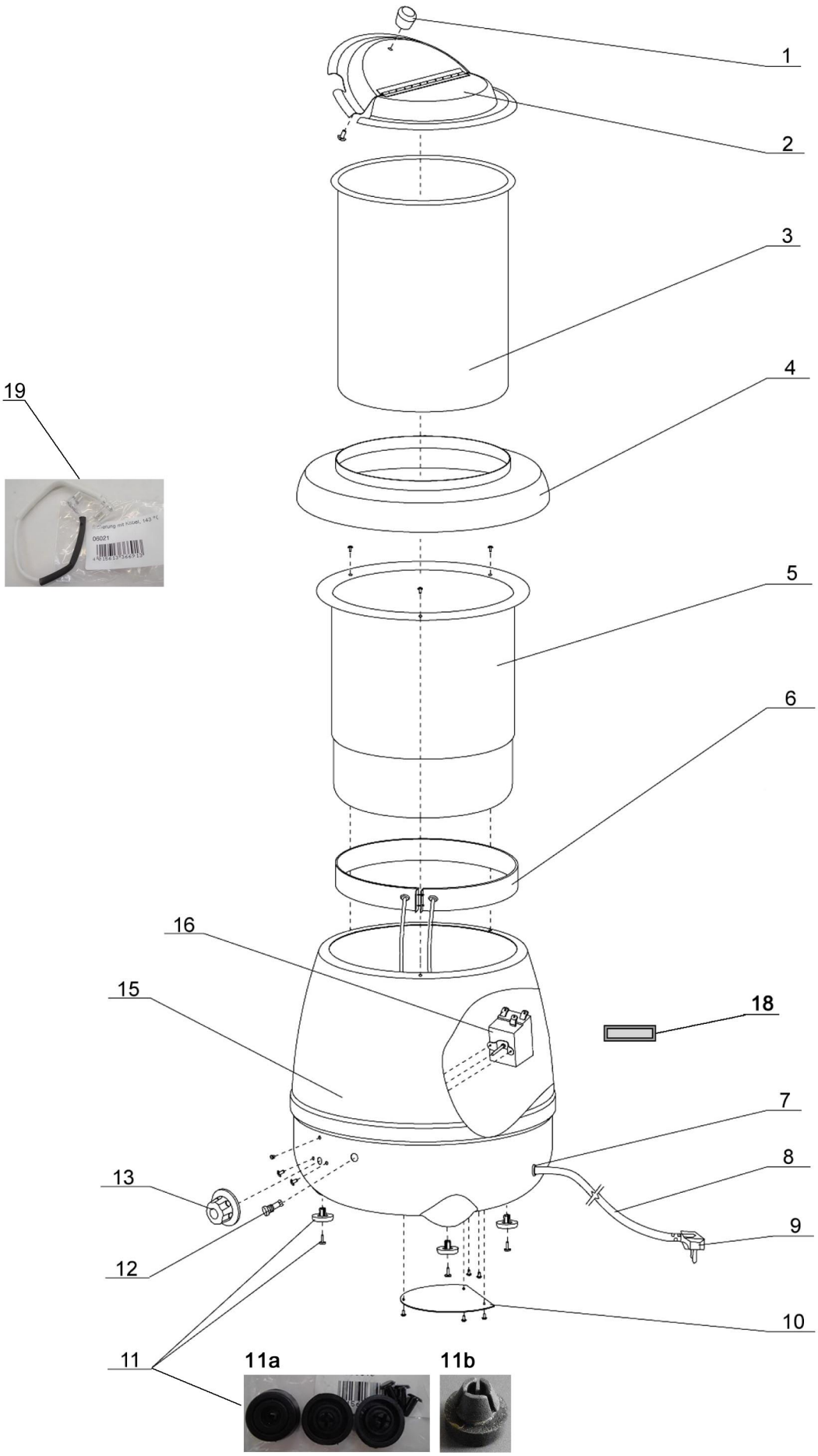

Bartscher	Suppentopf Economic, 9L, schwarz Artikel-Nr.: 100061	Explosionszeichnung 18.12.2015	Seite 1/2

Pos.	Artikelbeschreibung	Description of item	Artikel Nr./ Item No.	Listenpreis/ List Price
1+2	Deckel mittig klappbar, m. Griff	Lid middle movable, w. holder	01000612	16,80 €
3	Einsatz, Edelstahl	Insert, stainless steel	01000611	39,20 €
4	Ring	Ring	010006111	8,00 €
5	Wasserbehälter	Water container	01000617	36,10 €
6	Heizkörper	Heating element	01000615	5,90 €
7-9	Zugentlastung m. Anschlusskabel bis 2013	Strain relief w. power cord until 2013	010006110	8,00 €
	Zugentlastung ab 2013	Strain relief since 2013	E01000617	3,10 €
10	Boden	Bottom	010006112	5,40 €
11a	Fuß - Set, 3 Stück, schwarz, Gummi	Base - set, 3 pieces, black, rubber	01000619	3,20 €
11b	Fuß - Set, 3 Stück, schwarz, Gummi	Base - set, 3 pieces, black, rubber	E010006191	3,20 €
12	Kontrolllampe, grün	Green indicator light	A01204067	3,20 €
13	Knebel f. Thermostat	Knob f. thermostat	026631	2,50 €
15	Gehäuse	Housing	010006113	26,60 €
16	Energieregler 13 A, 230 V	Energy regulator 13 A, 230 V	05057021010	16,80 €
18	Magnetschild	Magnet plate	08134	4,30 €
19	Sicherung m. Kabel, 143 °C	Fuse w. cable, 143 °C	06021	12,30 €