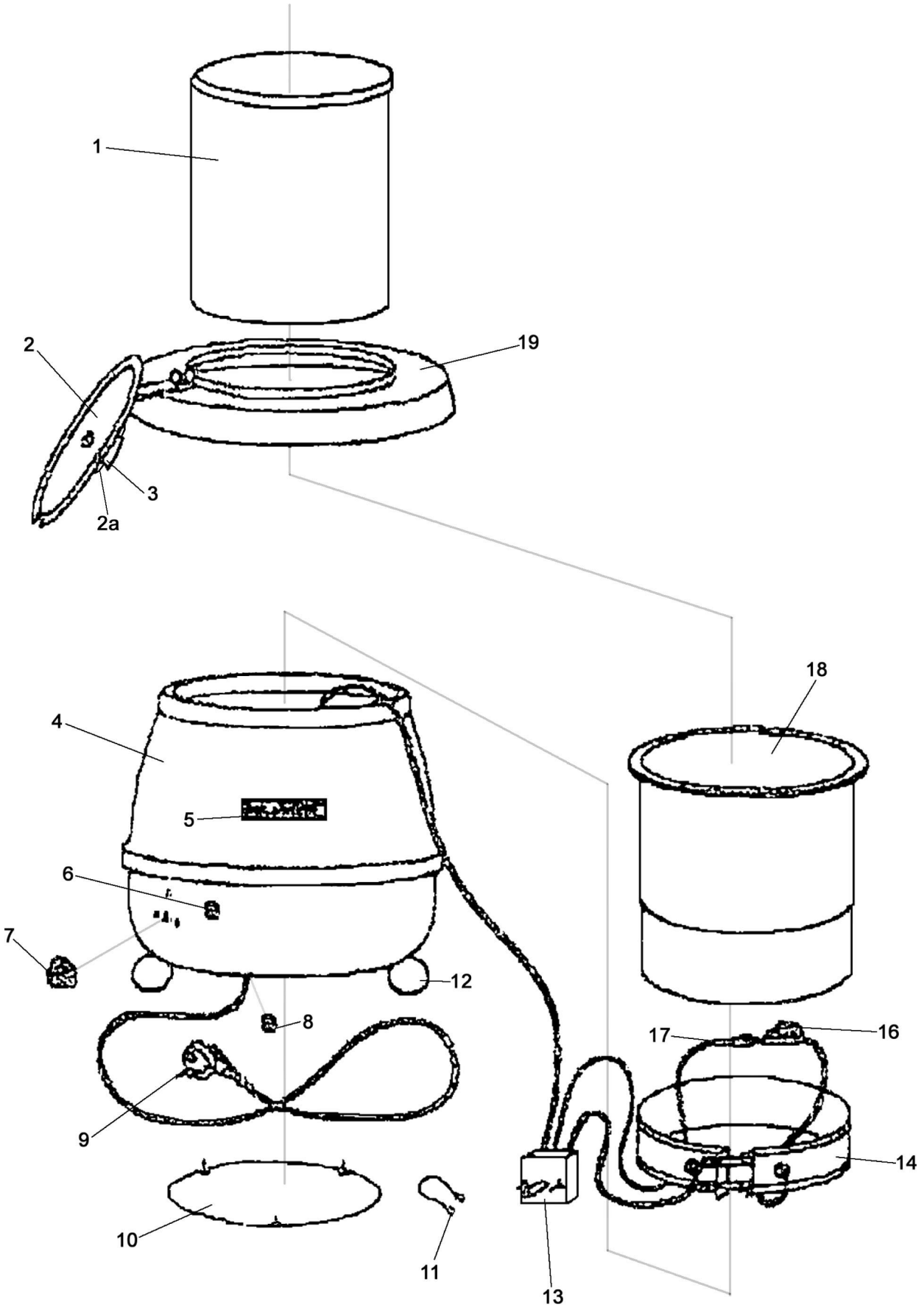

Bartscher	Suppentopf De Luxe, 9L, CNS Artikel-Nr.: 100058	Explosionszeichnung 18.12.2015	Seite 1/2

Pos.	Artikelbeschreibung	Description of item	Artikel Nr./Item No.	Listenpreis/ List Price
1	Einsatz, Edelstahl	Insert, stainless steel	025331	36,80 €
2	Deckel m. Halterung	Lid w. holder	026629	20,80 €
2a	Blendring, goldfarben	Blind ring, golden	026529	1,00 €
3	Griff f. Deckel	Handle f. lid	026722	3,10 €
4	Gehäuse	Housing	026638	44,30 €
5	Magnetschild	Magnet plate	08134	4,30 €
6	Kontrolllampe m. Kabel	Indicator light w. cable	026634	3,20 €
7	Knebel f. Thermostat	Knob f. thermostat	026631	2,50 €
8	Zugentlastung	Strain relief	026644	1,40 €
9	Anschlusskabel m. Stecker	Power cord w. plug	A039896	24,30 €
10	Bodenplatte	Bottom plate	00060	3,10 €
11	Kabel m. Flachstecker, 4 cm	Cable w. flat plug, 4 cm	00817	1,30 €
12	Fuß, schwarz	Base, black	026630	3,10 €
13	Energieregler 13 A, 230 V	Energy regulator 13 A, 230 V	05057021010	16,80 €
14	Heizkörper, Ring aus Aluminium	Heating element, aluminium ring	026628	16,40 €
16	Trockengehschutz	Fuse	026633	5,40 €
17	Sicherung m. Kabel, 143 °C	Fuse w. cable, 143 °C	06021	12,30 €
18	Innentopf, Aluminium	Aluminium insert	026643	33,70 €
19	Ring, Edelstahl	Ring, stainless steel	039300	31,90 €