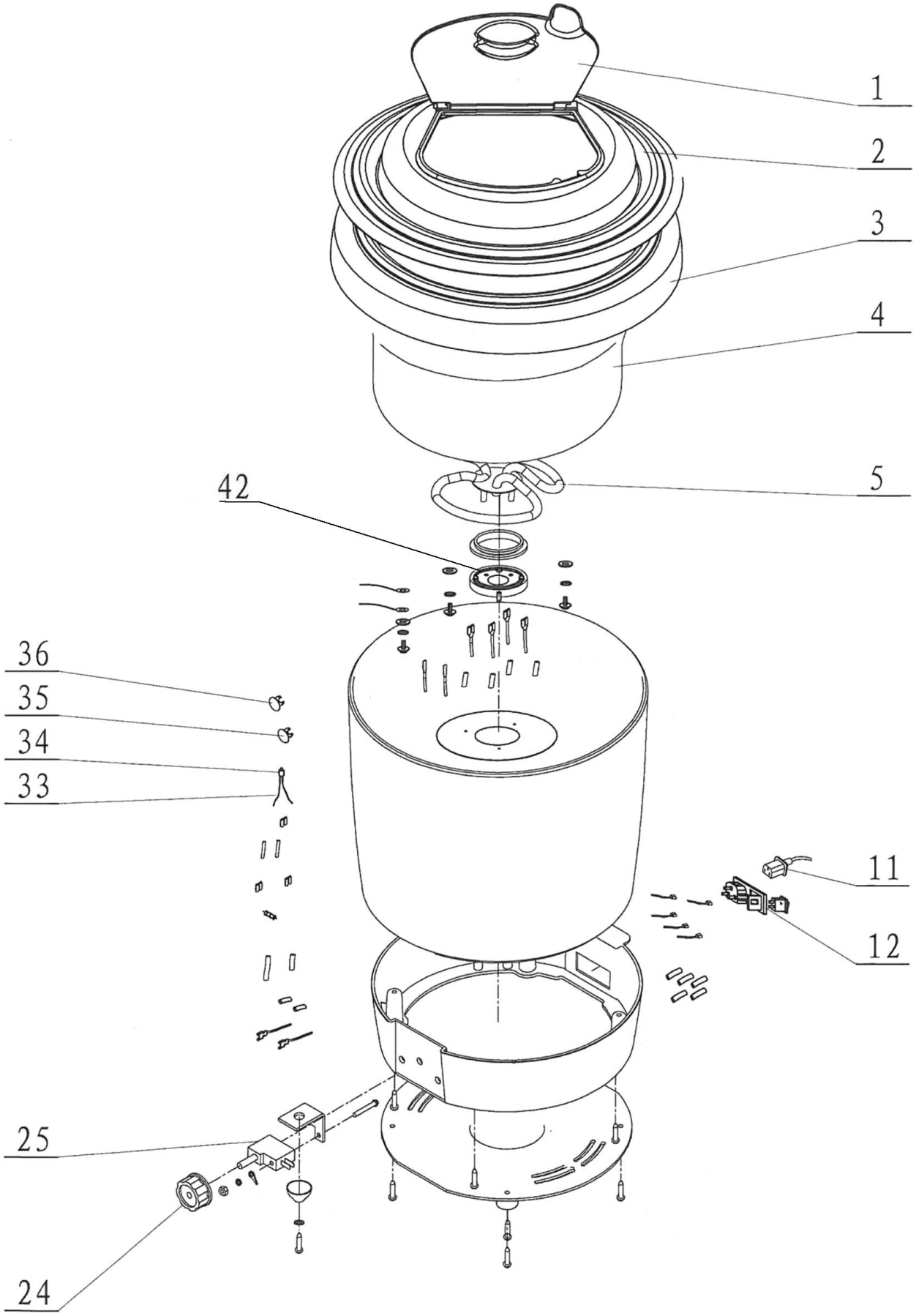

Bartscher	Suppentopf, 10L, schwarz Artikel-Nr.: 100048	Explosionszeichnung 15.01.2015	Seite 1/2

Pos.	Artikelbeschreibung	Description of item	Artikel Nr./ Item No.	Listenpreis/ List Price
1	Deckel, Polycarbonat	Lid, polycarbonate	E072389L	18,60 €
2				
3	Tragering	Support ring	E0BP2365	5,50 €
4	Einsatz	Insert	E0B2442M	35,00 €
5	Heizkörper	Heating element	Auf Anfr./On req.	
11	Anschlusskabel m. Stecker	Power cord with plug	0700202G1	13,70 €
12	Steckdose m. Hauptschalter	Socket f. main switch	0P1740P1800	10,60 €
24	Knebel	Knob	E0P2113	2,30 €
25	Thermostat	Thermostat	Auf Anfr./On req.	
33	Kontrolllampe komplett	Indicator light complete	0500830P17	3,10 €
34				
35				
36				
42	Überhitzungsschutz	Overheat protection	0P1814	12,60 €