Melitta SystemService

Melitta M171 MT-N

Gebrauchsanleitung
Brugsanvisning
Instrucciones para uso
Mode d'emploi
Käyttöohje
Operating Instructions
Gebruiksaanwijzing
Bruksanvisningen

MELITTA® MACHT KAFFEE ZUM GENUSS

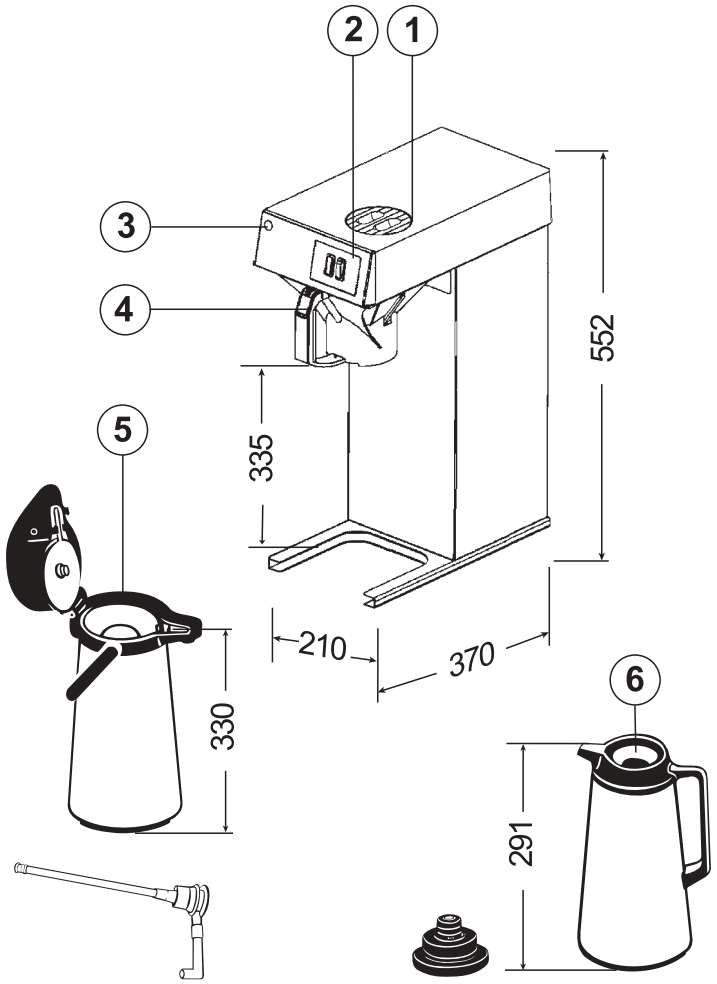

D

1 Deckel Wasserbehälter
2 Ein/Aus-Schalter
3 Serviceanzeige
4 Einschubfilter mit Absperrstab
5 Isolierkanne 2,2 P (Option; Best.-Nr. 12 385)
6 Isolierkanne 1,85 S (Option; Best.-Nr. 12 386)

GB

1 Lid for watercontainer
2 On-/Off-switch
3 Servicing indicator Lamp
4 Pyramidfilter with drip-stop
5 Thermos flask with pump System 2,2 P
6 Thermos flask 1,85 S

IPX 1 CE

1

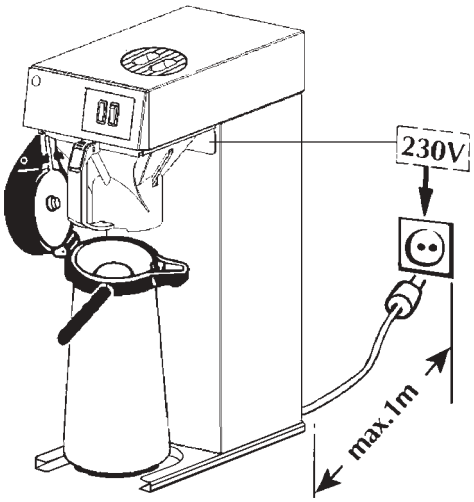

2

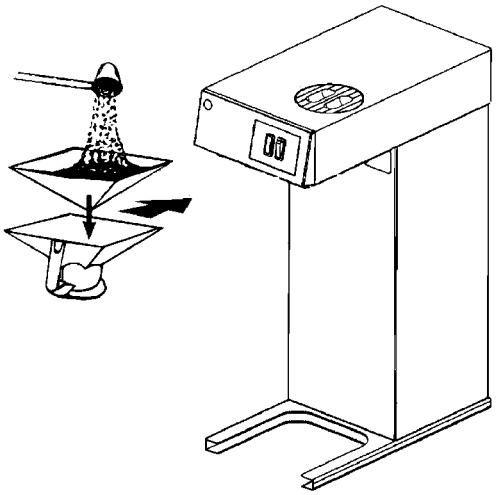

3

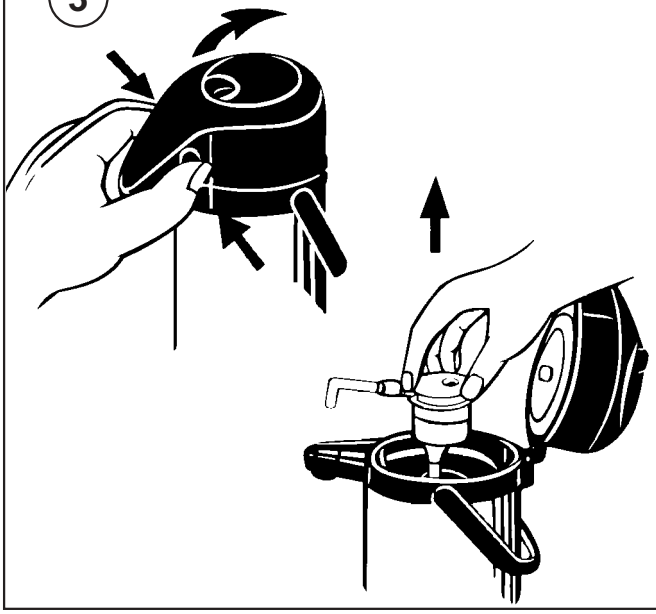

4

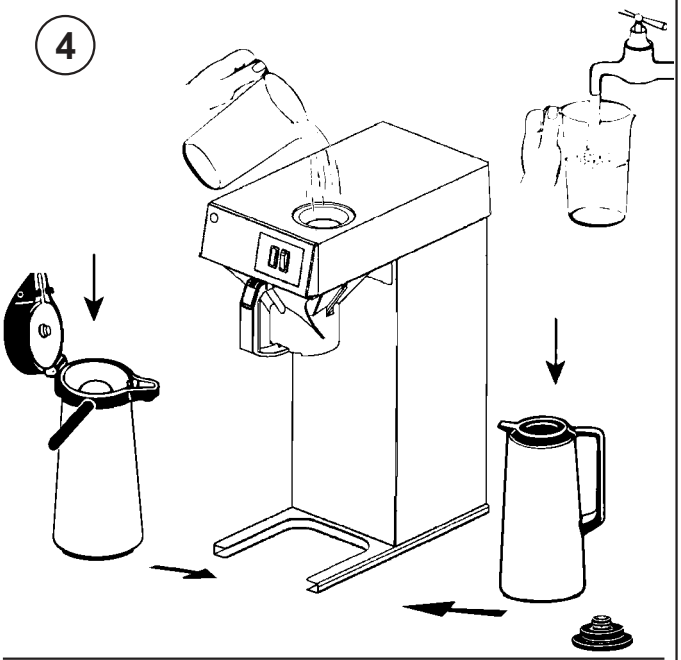

5

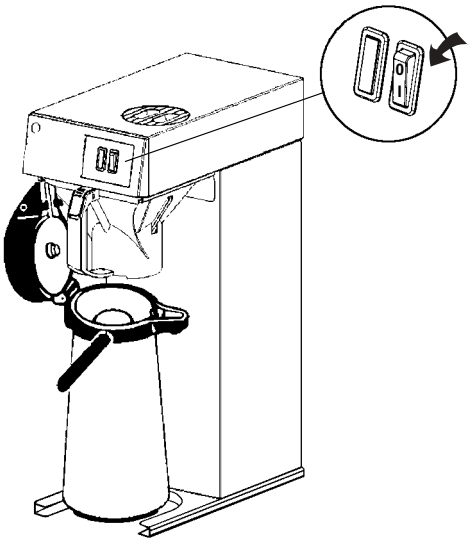

6

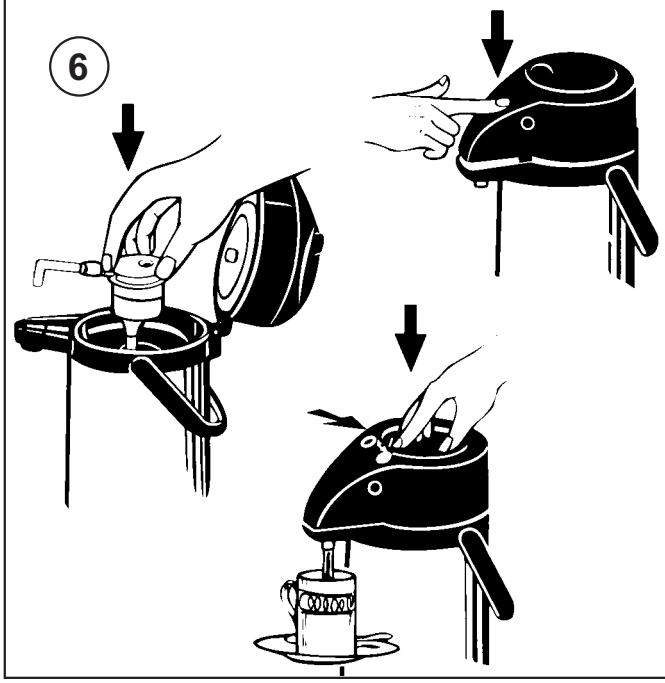

7

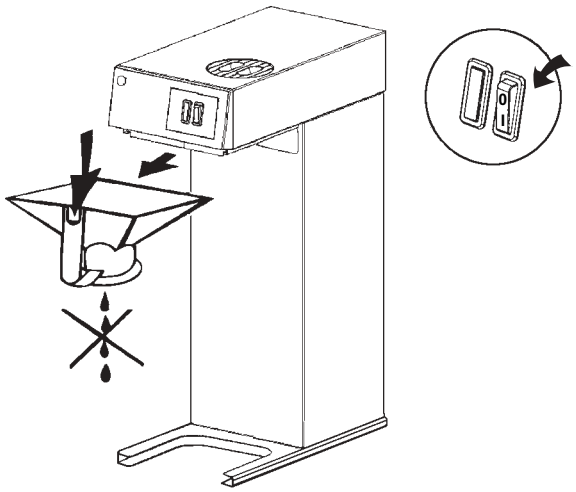

8

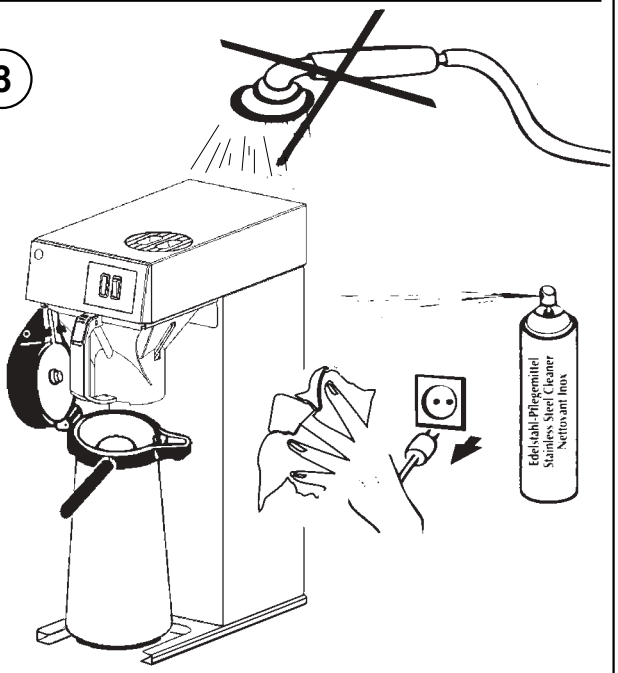

9

(D) Entkalken mit handelsüblichen Entkalkungsmitteln
(GB) Descaling with commercially obtainable descaler

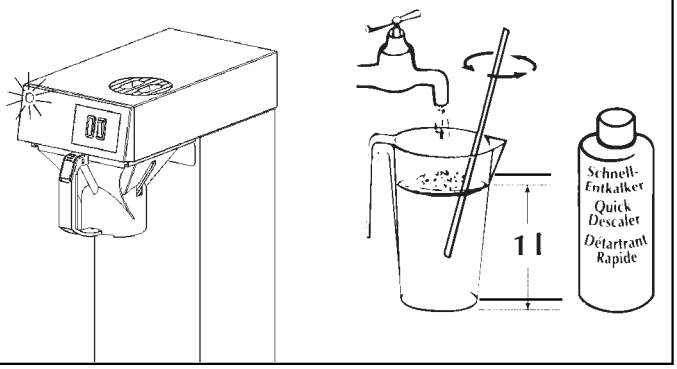

10

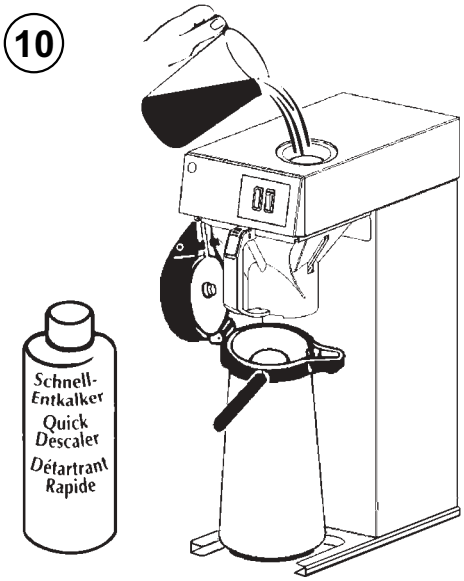

11

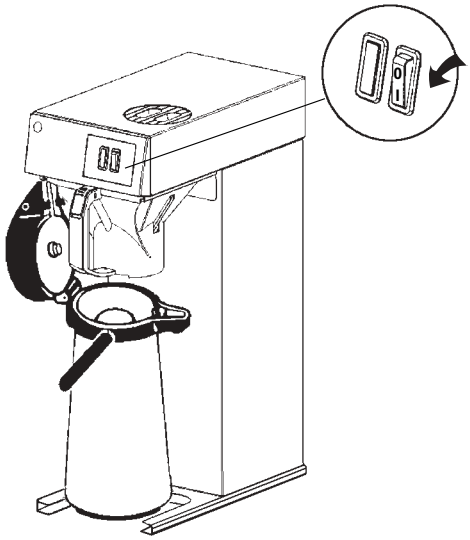

12

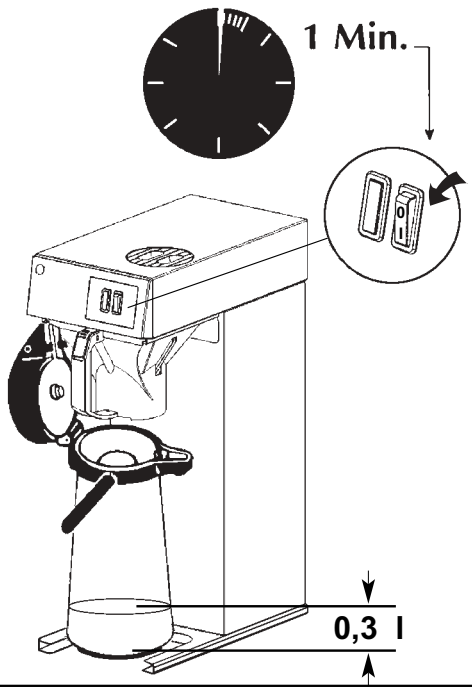

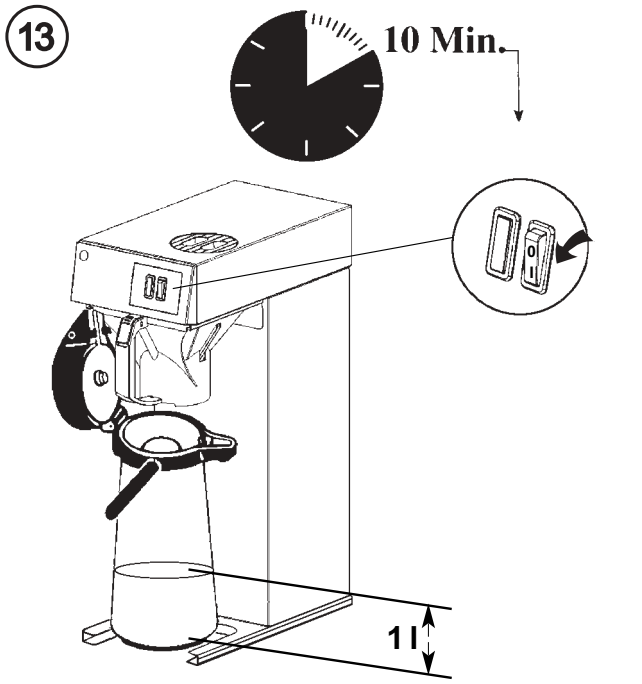

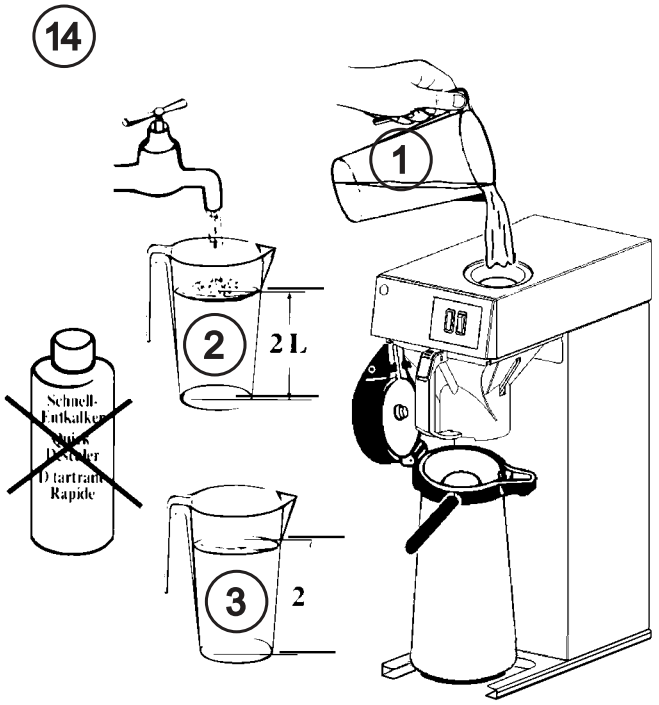

D Sicherheitstechnische Hinweise

- Bewahren Sie diese Gebrauchsanleitung in Maschinennähe so auf, dass es dem Betreiber jederzeit möglich ist, sich bei der Bedienung der Maschine richtig zu verhalten.
- Die Maschine darf nicht im Freien betrieben werden.
- Den Filter während des Filtervorganges nicht herausziehen und nach dem Filtervorgang den Leerlauf beachten.
  Es besteht Verbrühungsgefahr!
- **Melitta** SystemService haftet nicht für Schäden, die durch unterlassene Wartung, unsachgemäßen Gebrauch, unsachgemäße Eingriffe am Gerät oder durch den Einbau von Teilen, die nicht der Originalausführung entsprechen, entstanden sind.
- Änderungen, die dem technischen Fortschritt dienen, sind **Melitta** SystemService jederzeit, auch ohne vorherige Bekanntgabe vorbehalten.
- Bevor Sie das Gerät öffnen, Netzstecker herausziehen.
- Bei längeren Betriebspausen oder Stillstandszeiten Elektroanschluss bauseits abstellen.
- Bei Gefahr des Einfrierens muss die Maschine zur Vermeidung von Schäden unbedingt entleert werden (ausschütten).
- Gemäß der Unfallverhütungsvorschrift der Berufsgenossenschaften BGV A2 (vorm. VBG 4) ist der Betreiber verpflichtet, dieses elektrische Betriebsmittel in bestimmten Zeitabständen von einer autorisierten Elektrofachkraft auf seinen ordnungsgemäßen Zustand kontrollieren zu lassen. Der Zeitabstand zwischen 2 Kontrollen beträgt für dieses ortsveränderliche Gerät längstens **6 Monate.** Es entspricht der BGV A2 muss vor der ersten Inbetriebnahme keiner weiteren Prüfung unterzogen werden. Diese vorgeschriebene Prüfung kann auf Anforderung auch von dem **Melitta**-Kundendienst durchgeführt und bestätigt werden.

Garantiebedingungen

Für eine einwandfreie Funktion dieser Maschine / Anlage leisten wir 12 Monate Garantie. Beginn der Garantiefrist ist der Tag der Rechnungsstellung. Wird die Maschine / Anlage durch uns oder eine von uns autorisierte Firma montiert, gilt der Tag der Montage als Beginn der Garantie. Während dieser Zeit werden auf schlechtes Material, mangelhafte Ausführung und fehlerhafte Konstruktion zurückzuführende Mängel kostenlos durch uns oder eine von uns beauftragte Firma beseitigt, wobei ordnungsgemäßer Gebrauch und sachgemäße Behandlung vorausgesetzt sind. Eventuell ausgetauschte Teile bleiben unser Eigentum. Sie sind uns zur Verfügung zu stellen.

Für Schäden an allen Geräten, die infolge mangelhafter Wartung und Pflege entstehen, haften wir auch in der Garantiezeit nicht. Bei Defekten und Mängeln an unseren Geräten, die auf nicht sachgemäße Reparaturen oder den Einbau von nicht der Originalausführung entsprechenden Ersatzteilen zurückzuführen sind, übernehmen wir keine Garantie. Von der Garantie ausgenommen sind alle Porzellan- und Glasteile sowie sämtliche Teile, die einem natürlichen Verschleiß unterliegen. Hierzu gehören u.a. Dichtungen, Ventile, Hähne, Heizwiderstände, Lackanstriche, Schalter und Temperaturregler. Anerkennung von Garantieschäden nur nach schriftlichem Bericht des Kundendienstes und Überprüfung im Werk.

Bitte beachten Sie: Ein Garantieanspruch kann nur geltend gemacht werden, wenn die anhängende Antwortkarte vom Kunden, vom Händler, unserem Fachberater oder Kundendienst vollständig ausgefüllt und unterschrieben an uns zurückgesandt wird.

Hinweise zur Behebung möglicher Störungen

Störung	Ursache	Behebung
Filtervorgang verzögert sich	● Stark verkalkter Durchlauferhitzer	Maschine nach Beendigung des Filtervorganges entkalken
	● sehr feine Mahlung des Kaffees, sehr weiches Wasser, Poren der Filtertüte setzen sich zu	Gröbere Mahlung des Kaffees wählen
Kaffee schmeckt nicht	● Zu hoher Chlorgehalt im Wasser	Wasserfilter vorschalten
	● Reste von Entkalker oder Spülmittel	Gerät/Kanne mit Wasser durchspülen
	● Kaffee länger als 1 Std. bevorratet	Frisch gefilterten Kaffee so schnell wie möglich verbrauchen
	● schlechte Kaffeemehllieferung	Rücksprache mit Kaffeelieferanten
Kaffee zu kalt	● Offene Kanne	Kannendeckel aufsetzen
	● Geringe Kaffeemenge zu lange bevorratet	Frisch gefilterten Kaffee so schnell wie möglich verbrauchen

Bei allen weiteren Störungen den Kundendienst von Melitta-SystemService anfordern.

GB Instructions concerning safety

- Keep the instructions for use near the machine, so that it is always possible for the operator to operate the machine correctly.
- Do not pull the filter out of the machine if the filtering process has not yet finished. After the filtering process is over please be aware of idle running of the unit: danger of scalding.
- **Melitta** SystemService is not liable for damages which occur due to lack of maintenance, improper handling of the machine, or installation of parts which are not genuine Melitta spare parts.
- **Melitta** SystemService reserves the right to carry out alterations at any time without prior notice if these alterations are necessary for technical improvement.
- Prior to opening the machine pull the plug out of the socket.
- Switch off the facilities provided on site i. e. electric connections during longer stillstands of the machine or if the machine is not to be operated for a longer period of time.
- The machine must not be operated outdoors.

Conditions of guarantee

We guarantee for the perfect working of this machine / installation over a period of 12 months beginning at date of invoice. Throughout this period all defects due to faulty material, poor design and faulty construction work will be repaired free of charge by our aftersales service or a company commissioned by us, provided that the machine was used and maintened properly. All exchanged parts remain property of MSS and are to be made available to us.

We are not responsible for damages caused by lack of maintenance and care even if they occur during the period of guarantee. Damages caused by unauthorized or improper repair work or installation of not genuine **Melitta** spare parts are also not covered by this guarantee. All parts made of porcelain or glass or wearing parts are also excluded from our guarantee. Wearing parts are: sealings/gaskets, valves, taps, heating resistors, coat of lacquer, switches and thermostates/thermo-regulators. Claims for damages under conditionns of guarantee can only be accepted if a written report has been handed in by our customer service and reviewed by MSS, or an inspection of the machine has taken place in our works.

Instructions for eliminating possible faults/defects

Fault/defect	Cause	Elimination
Retarded filtering process	● Excessive build-up of limescale in instantaneous water heater	Descale machine at the end of the filtering process
	● Very fine ground coffee, very soft water = filter pores clog up	Choose coarser ground brand of coffee
Coffee does not taste good	● High rate of chlorine in water	Install water filter
	● Contains residual descaling or dish washing agent	Rinse equipment or jug with water
	● Coffee has been stored for more than 1 hour	Consume fresh coffee as soon as possible
	● Poor quality of the supplied coffee powder	Speak with coffee supplier
Coffee too cold	● No lid on the jug	Insert lid on the jug

Please contact MSS service personnel if other faults/defects than the above mentioned occur.

(D) Typenübersicht und Technische Daten		(GB) Types and Technical Data
Leistungsaufnahme Gesamt in kW 230 V	1,81	Power Input (kW) Total 230 V
Absicherung in Amp	16	Fuse
Elektroanschluss in Volt	230-240	Electric Connection (single phase)
Stundenleistung Ta/h Kaffee (125 ml)	125	Hourly Performance Cups/hour-Coffee (125 ml)
Sofortleistung Ta in Min.	14/6,5	Capacity Cups/min.
Maße in mm: Länge x Breite x Höhe	210 x 410 x 550	Measures in mm: Width x Depth x Height
Gewicht in kg	6,9	Weight (kg)
Zulässige Umgebungstemperatur min. °C - max. °C	+5 - +30	Permissible ambient temperature min. °C - max. °C
Geräuschpegel	< 70 dB (A)	Noise level

Zubehör		**Accessories**
Filterpapier	1	Filter paper
Einschubfilter	1	Slide-in Filter
Gebrauchsanleitung	1	Operating Instructions
Tassenmaß 50 g	1	Measuring Cup 50 g
Messbecher 2 L	1	Measuring device 2 L

EG-Konformitätserklärung

EC-declaration of conformity

Certificat de conformité CE

Die Firma
The company
La société

Melitta SystemService GmbH & Co. KG

D-32373 Minden, Postfach 13 26

erklärt, daß das Produkt
certifies that the product
certifie que le produit

Filterkaffeemaschine
Filtercoffeemachine
Machine à café filtre

mit der Typbezeichnung
with the type designation
avec la désignation

Melitta 171 MT

auf das sich diese Erklärung bezieht, mit den nachfolgenden EG-Richtlinien übereinstimmt:
this declaration refers to corresponds with the following EC-directives:
objet de cette declaration, est conforme aux directives européennes ci-dessous:

89/392/CEE in der Fassung
89/336/CEE *modified by* **93/68/CEE** 01
73/23/CEE modifié par la

Angewandte Normen
Applied standards
Normes appliquées

EN 60 335-1:2001-08; EN 60 335-2-15:2001-04; EN 55 014-1:1993+A1:1997+A2:1999;
EN 55 014-2:1997; EN 61 000-3-3:1996; EN 61 000-3-11:2000

Minden, den 01. August 2001
Minden, 01st August 2001
Minden, le 01. août 2001

ppa.: _____
by procoration
par procuration

Leitung Technik
Director of Engineering
Directeur Technique

i. Vollm.: _____
by delegation
par délégation

Leitung Qualitätswesen
Director of Quality Assurance
Directeur Assurance-Qualité

A	Kundendienstadressen	AUS	Addresses of service	B	Serviceadressen
CDN	Addresses of service	CH	Kundendienstadressen	D	Kundendienstadressen
DK	Serviceadresser	E	Servico Tecnicos	F	Services Techniques
FIN	Huoltopisteiden osoitteita	GB	Addresses of service	J	Addresses of service
N	Serviceadresser	NL	Serviceadressen	RC	Addresses of service
RUS	Service	S	Serviceadresser	TH	Adresses of service
TW	Addresses of service	USA	Addresses of service		

A MELITTA Ges. mbH & Co. KG Postfach 62 5021 Salzburg 2 Tel.: 0043-662 / 43 95 11-42 Fax: 0043-662 / 43 95 11 39	**AUS** National Coffee Distributors PO Box 201 Fairy Meadow NSW 2519 Tel.: 0061-2 / 95 71- 44 44 Fax: 0061-2 / 42 84 - 60 99	**B** MELITTA SystemService Benelux Bijkantoor MELITTA SystemService Brandstraat, 8 9160 Lokeren Tel.: 0032-9 / 331 52 30 Fax: 0032-9 / 331 52 35	**CDN** MELITTA Canada Inc. 1 Greensboro Drive Suite 202 Rexdale, Ontario M9W 1C8 Tel.: 001-416 / 243 89 79 Fax: 001-416 / 243 18 08
CH CAFINA AG Römerstraße 2 5502 Hunzenschwil Tel.: 0041-62 / 889 42 42 Fax: 0041-62 / 889 42 89	**D** MELITTA SystemService GmbH & Co. KG Zechenstraße 60 32429 Minden-Dützen Tel.: 0049-571 / 50 49-0 Fax: 0049-571 / 50 49-233	**DK** aromateknik a/s Industrivej 44 4000 Roskilde Tel.: 0045-46 / 75 33 66 Fax: 0045-46 / 75 38 10	**E** Tecnimel Hosteleria, S.L. Avda. Esparteros, 15 Pol. S. J. de Valderas Sanahuja 28918 Leganés (Madrid) Tel.: 0034-91 / 644 81 30 Fax: 0034-91 / 644 81 31
F MELITTA SystemService France SA 16 Rue P.H. Spaak Saint Thibault des Vignes 77462 LAGNY sur Marne Cedex Tel.: 0033-1 / 6430 32 95 Fax: 0033-1 / 6430 33 40	**FIN** Hackman Metos Oy AB Ahjonkaarre 04220 Kerava Tel.: 00358-204 / 39 13 Fax: 00358-204 / 39 44 33	**GB** M.S.S. (UK) Limited 21 Grove Park White Waltham Maidenhead Berkshire SL6 3LW Tel.: 0044-1628 / 82 98 88 Fax: 0044-1628 / 82 51 11	**J** MELITTA Japan Ltd. 9F abc Kaikan 2-6-3, Shiba-koen, Minato-ku Tokyo 105-0011 Japan Tel.: 0081-3 / 5470-2770 Fax: 0081-3 / 5470-2774
N aromateknik a/s Industrivej 44 DK-4000 Roskilde (Dänemark) Tel.: 0045-46 / 75 33 66 Fax: 0045-46 / 75 38 10	**NL** MELITTA SystemService Benelux BV Industriestraat 6 3371 XD HARDINXVELD GIESSENDAM Tel.: 0031-18 467 / 16 60 Fax: 0031-18 461 / 04 14	**RC** Edward Keller 21/F Southmark 11 Yip Hing St. Wong Chuk Hang Hongkong / China Tel.: 00852 / 28 95-96 20 Fax: 00852 / 28 95-00 39	**RUS** MELITTA Russland Sofiskaya 14 of. 805 192236 St. Petersburg Tel.: 007-812 / 3 26 65 56 Fax: 007-812 / 3 26 65 57
S aromateknik A/S Radiovägen 2 Box 662 13526 Tyresö Tel.: 0046-8 / 7 98 77 88 Fax: 0046-8 / 7 98 90 18	**TH** LE MOKO Trading Ltd. Part. 1 Ban Chang Glas Haus Building, #803/2 Sukhumvit 25, Klongtoey Wattana, Bangkok 10110 Tel.: 0066-2 / 260-63 75 Fax: 0066-2 / 661-61 83	**TW** JAS Corporation No. 155 Sung Teh Road Taipei / Taiwan Tel.: 00886-2 / 27 27-06 30 Fax: 00886-2 / 27 27-06 40	**USA** Michaelo Espresso, Inc. 3801 Stone Way N. Seattle, WA 98103 Tel.: 001-206 / 548-9000 Fax: 001-206 / 695-4951
			Internet: www.melitta.de/mss E-Mail: info@mss.melitta.de Gebrauchsanleitung M171 MT-N - 0403 Sach.-Nr. 17958

® = Registrierte Marke eines Unternehmens der Melitta Gruppe

Kaffee-Automaten · Premium Kaffee · Filtertüten® · Konzepte · Service & Beratung · Genuss